INTERSING Manual Técnico

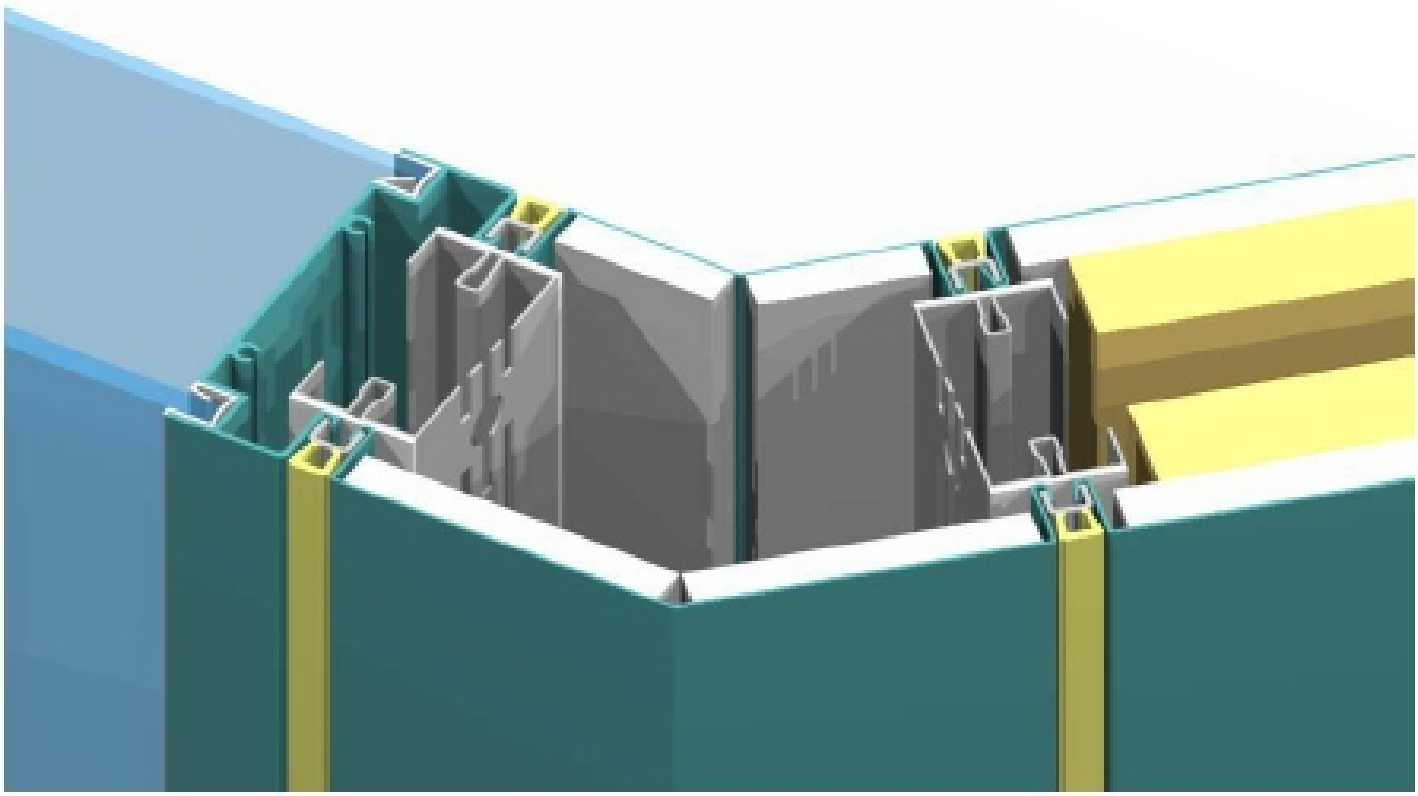

Ofisutemam
Oficinas Suelos Techos Mamparas

MAARS INTERIOR SYSTEMS
Newtonweg 1, 3846 BJ Harderwijk, Netherlands
P.O. Box 1000, 3840 BA Harderwijk, Netherlands
Telephone +31(0)341 465211, Fax +31(0)341 414024
E-Mail info@maars.nl, Internet www.maarsgroup.com

InterSign
Componentes

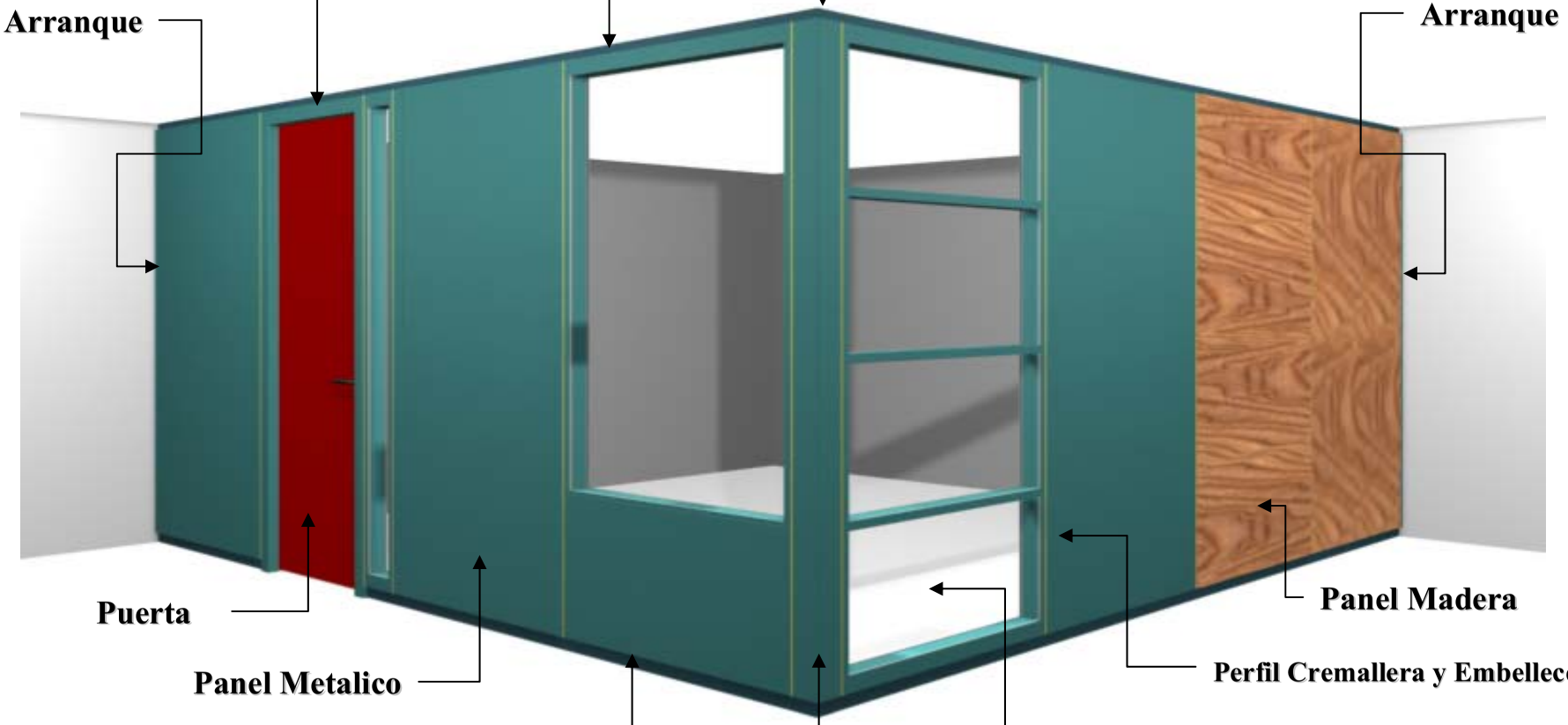

Click en componente, u otra tecla para continuar

Index

Rodapie y Rodatecho

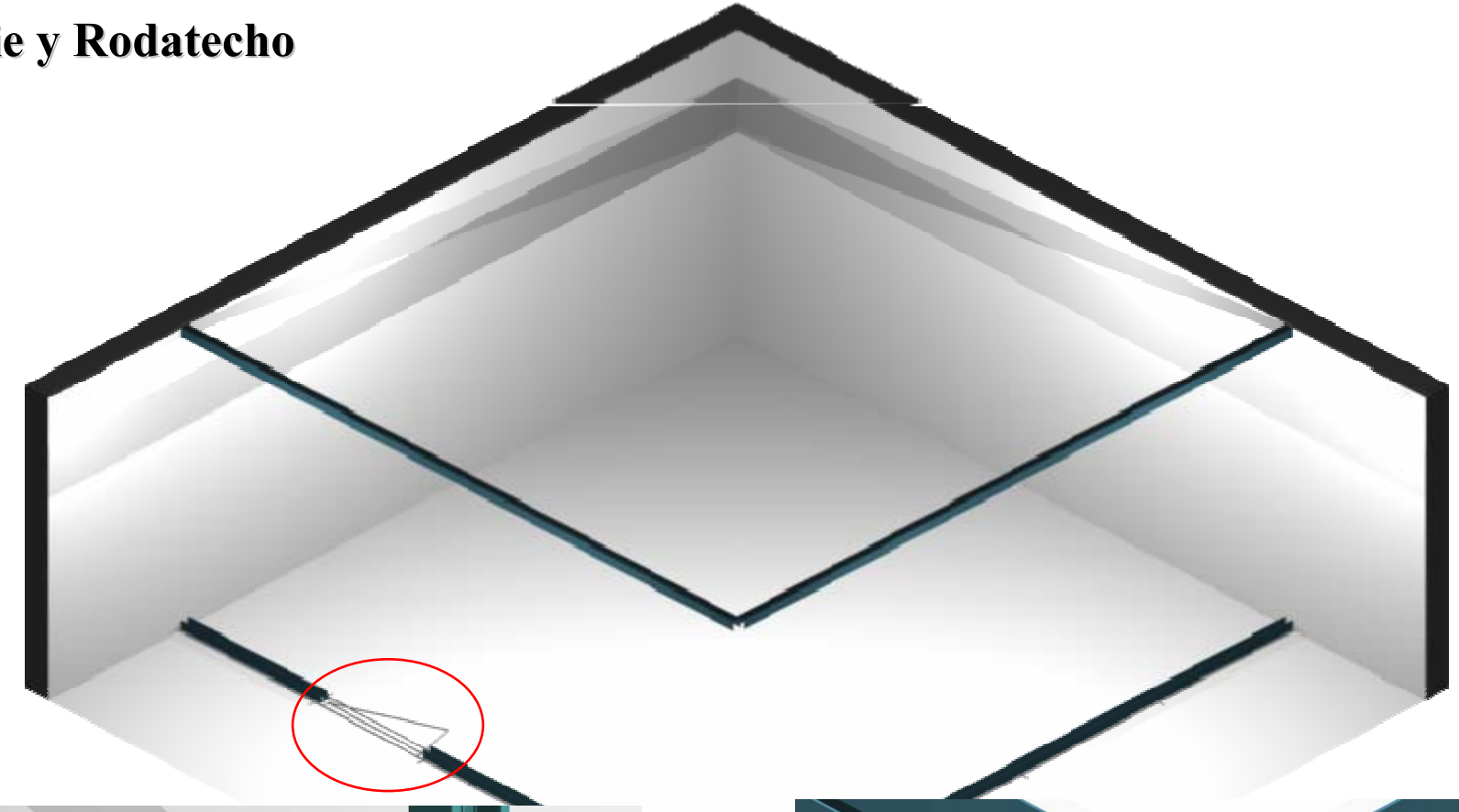

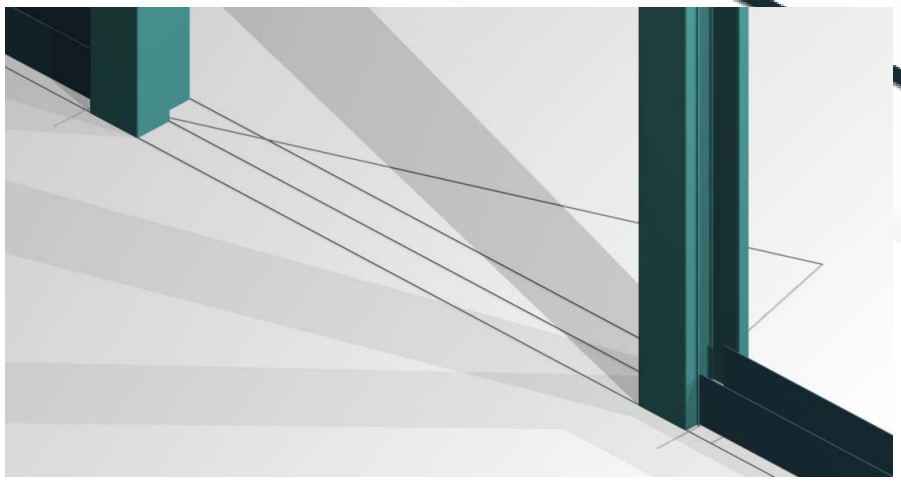

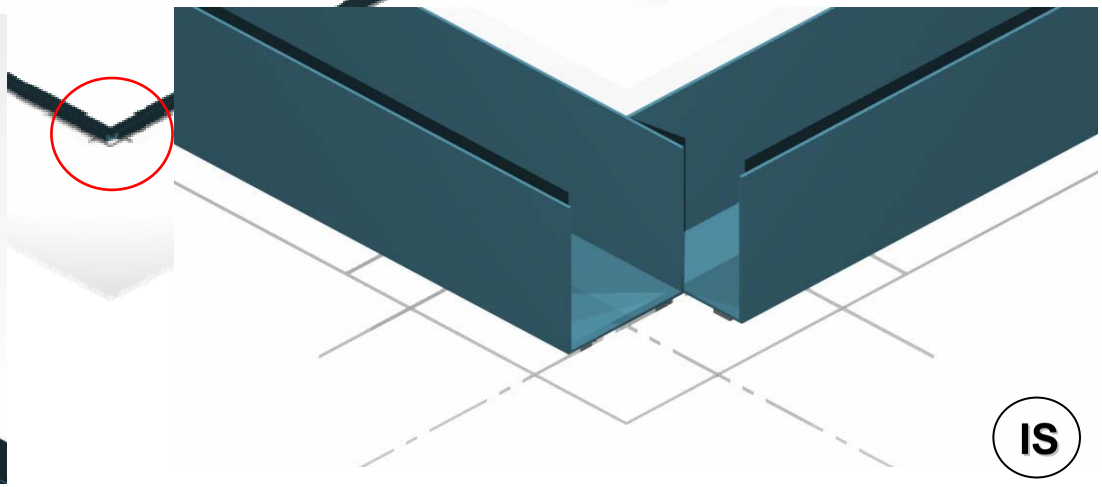

IS

Rodapie y Rodatecho

*** Perfil Suelo = Perfil Techo - T- B**

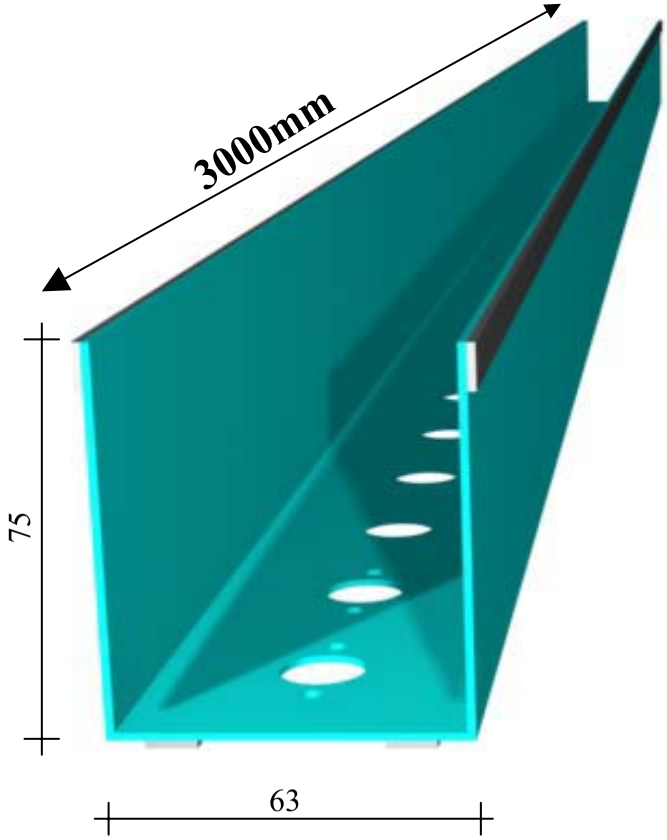

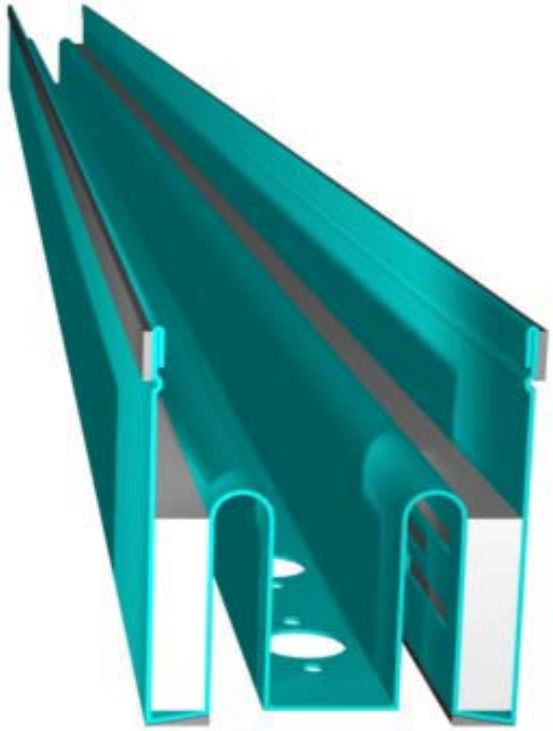

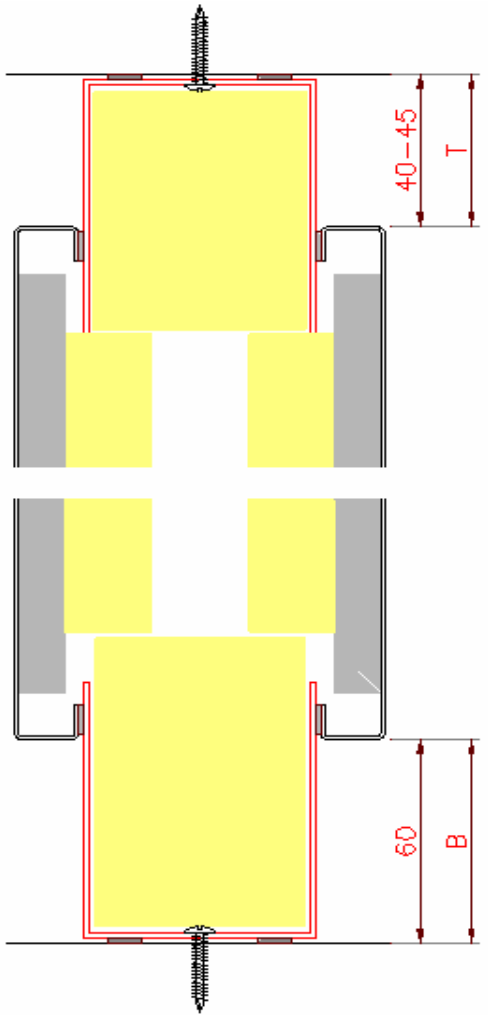

Rodapie "U"

Rodapie "W"

IS

Aplicaciones en modulación de Esquinas

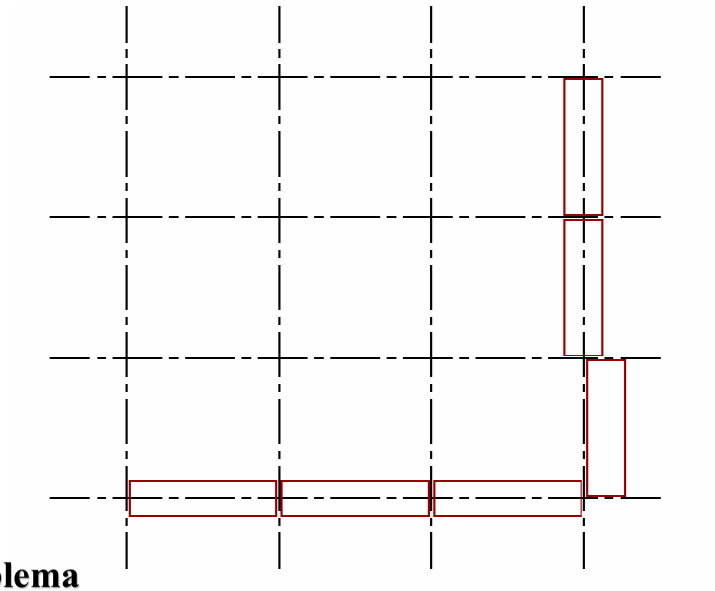

El Problema

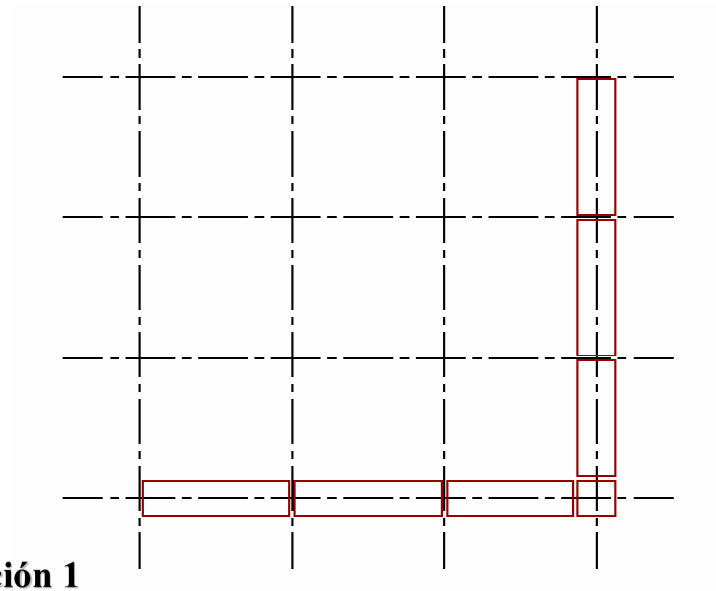

Solución 1

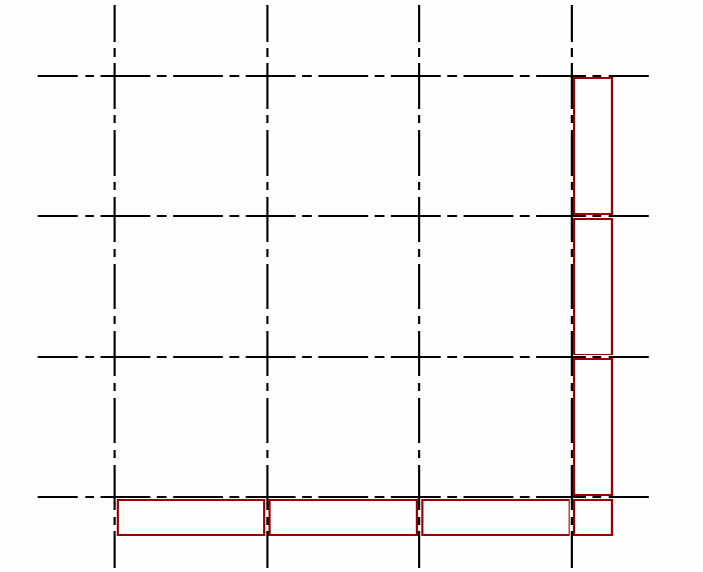

Solución 2

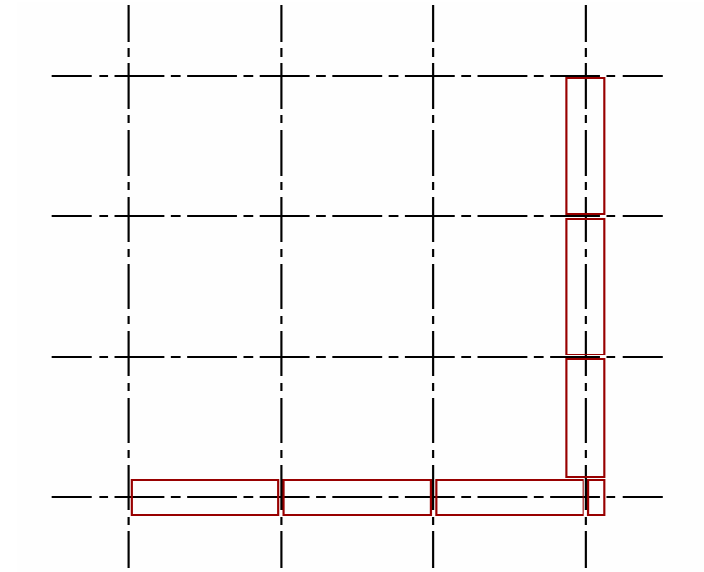

Solución 3

IS

Esquina 90º

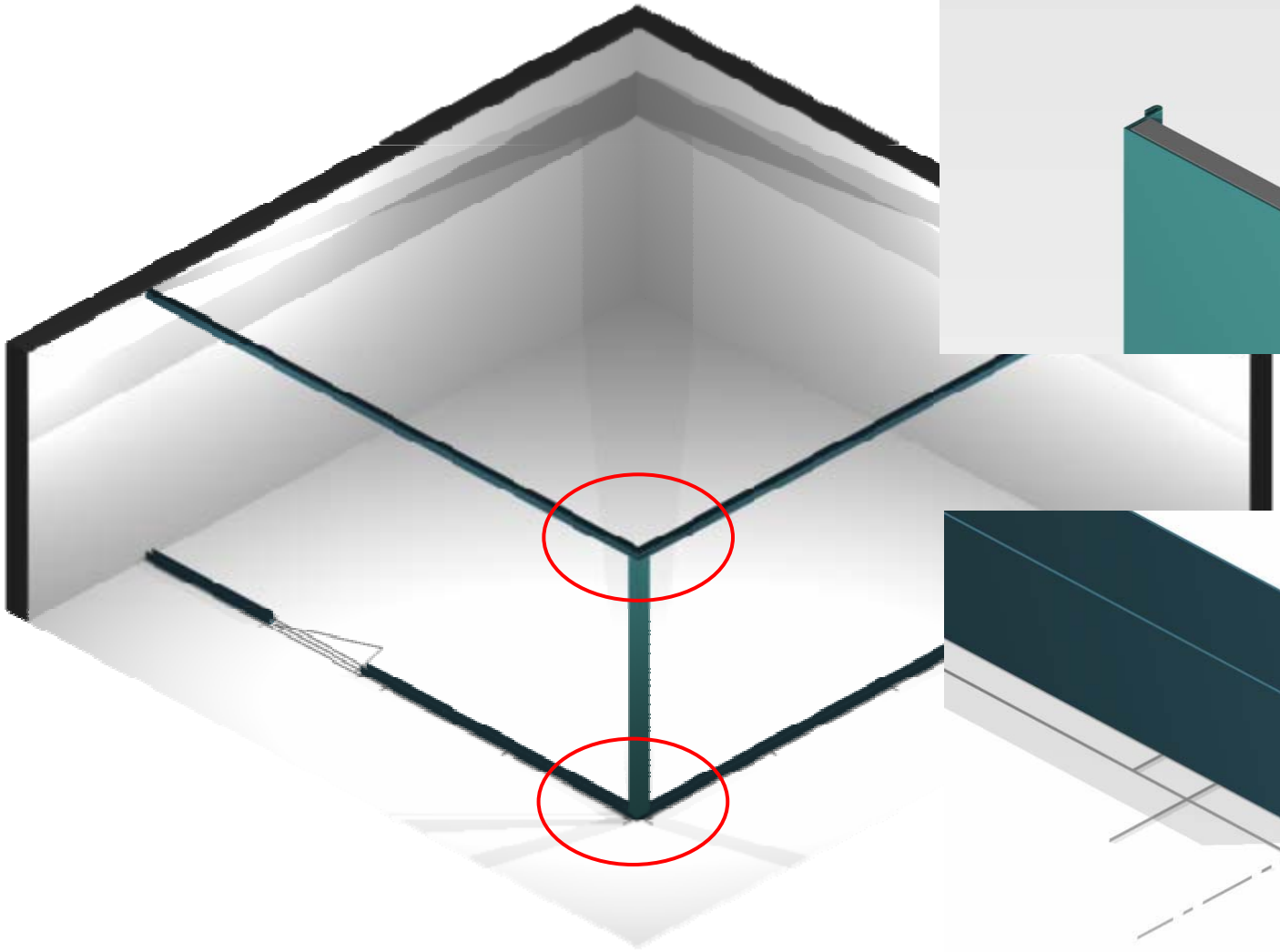

90º Interior Esquina

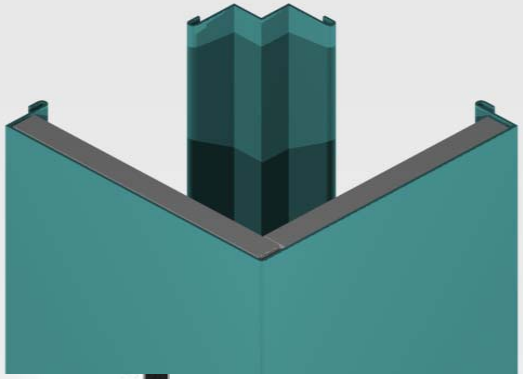

90º Exterior Esquina

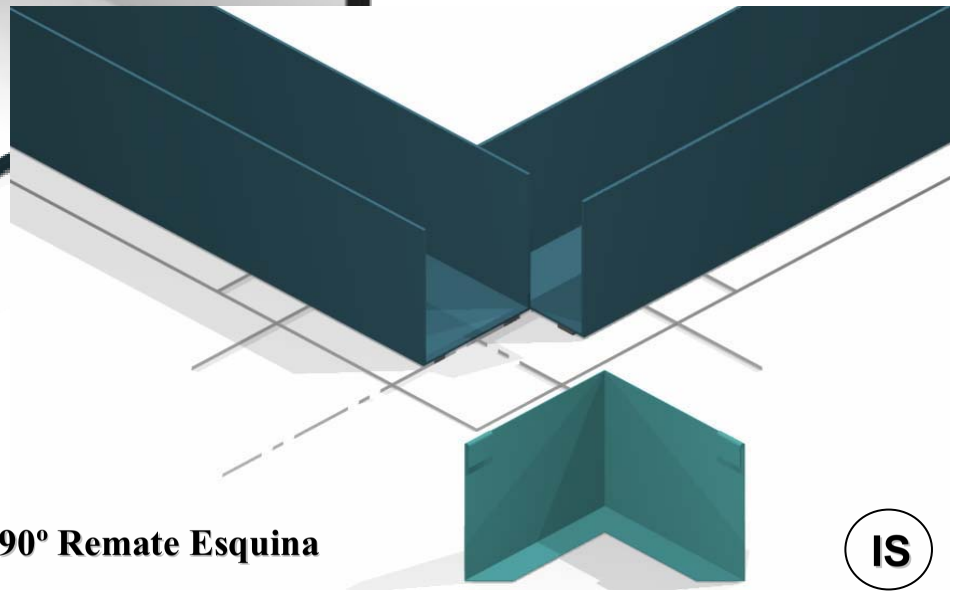

90º Remate Esquina

IS

Esquina 90º

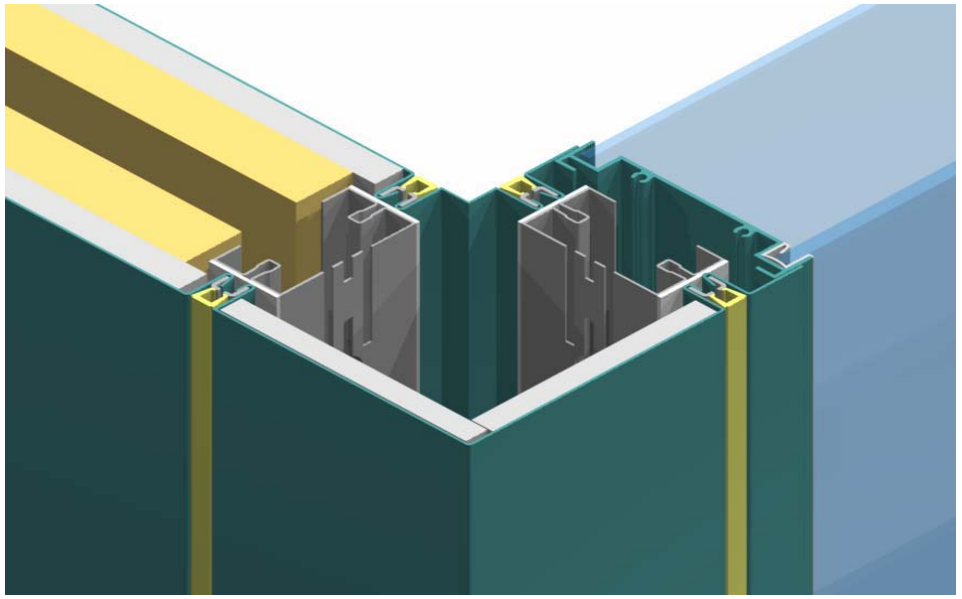

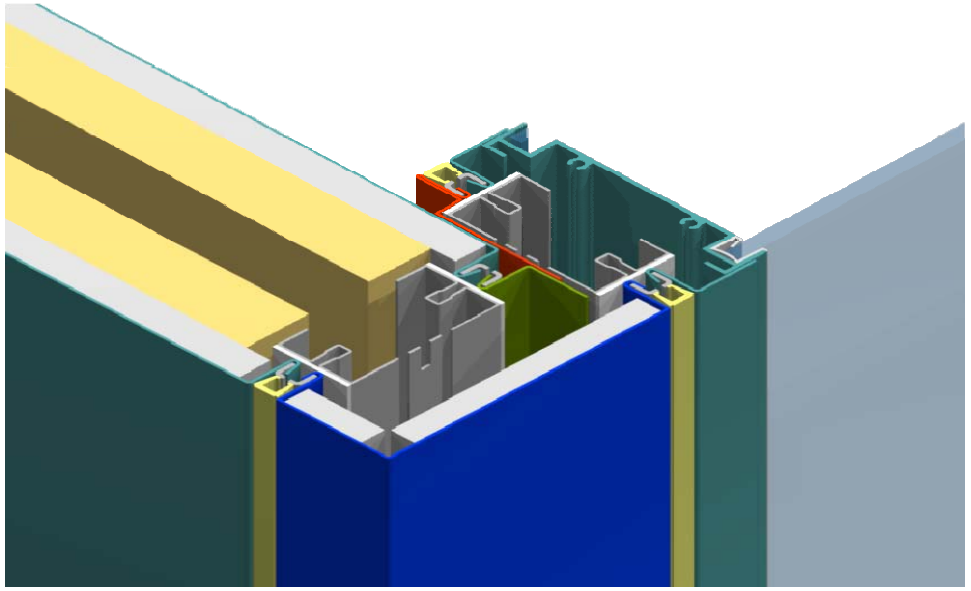

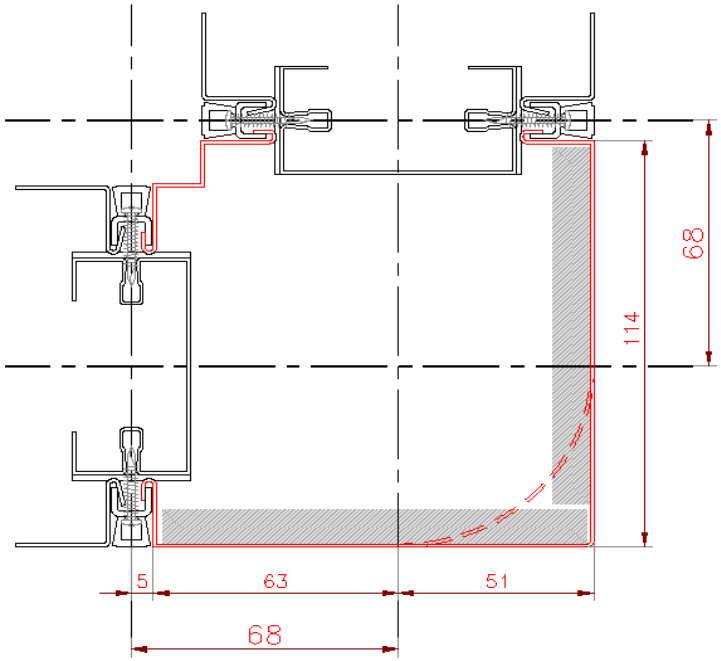

Tipo 01

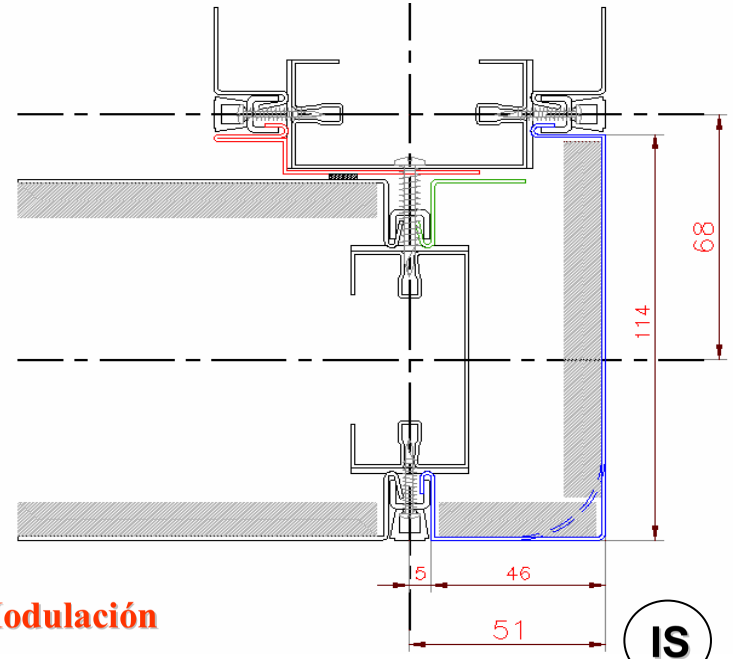

Tipo 02

1/2 Arranque Modulación

IS

Esquina 135º

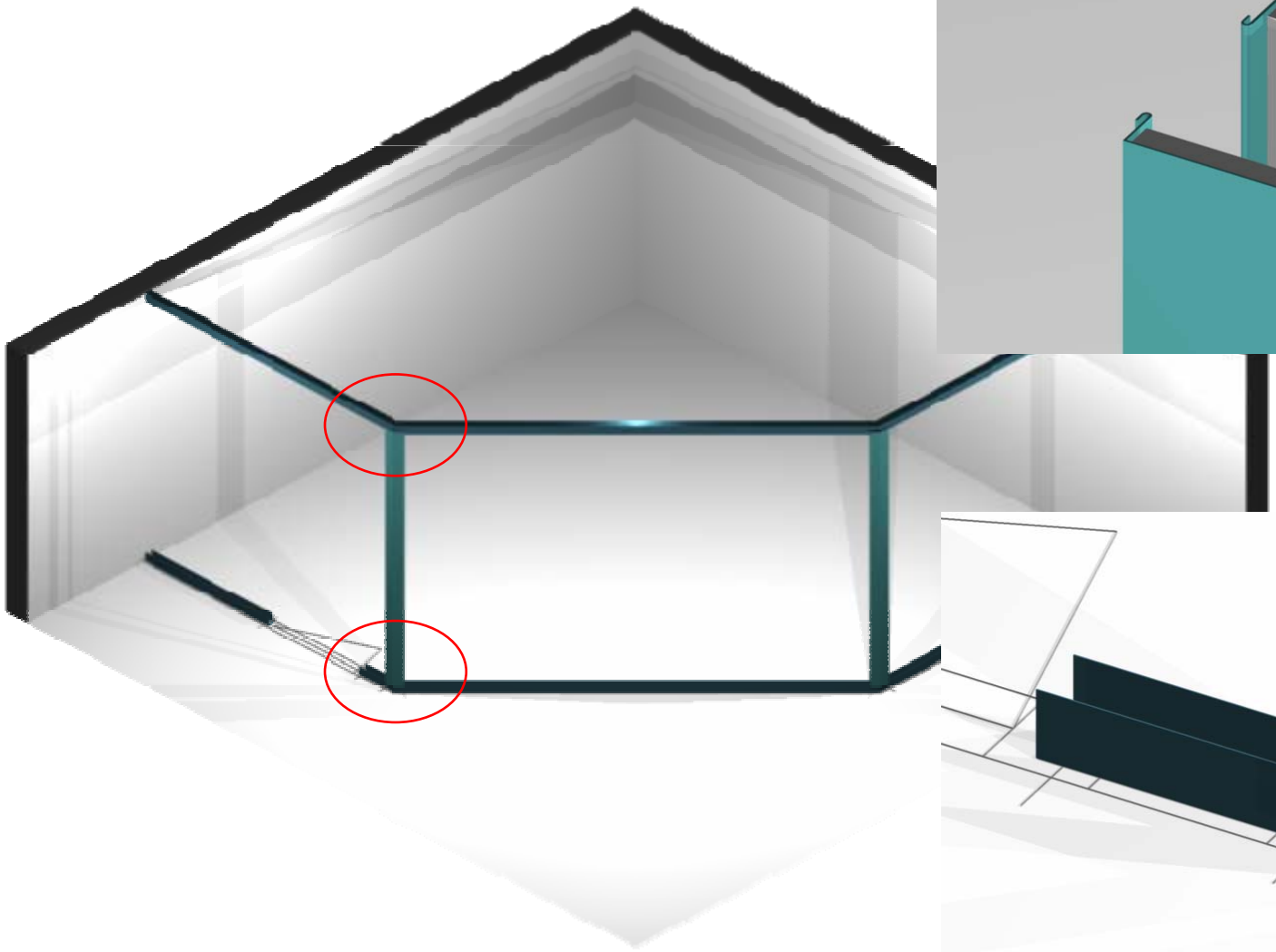

135º Interior Esquina

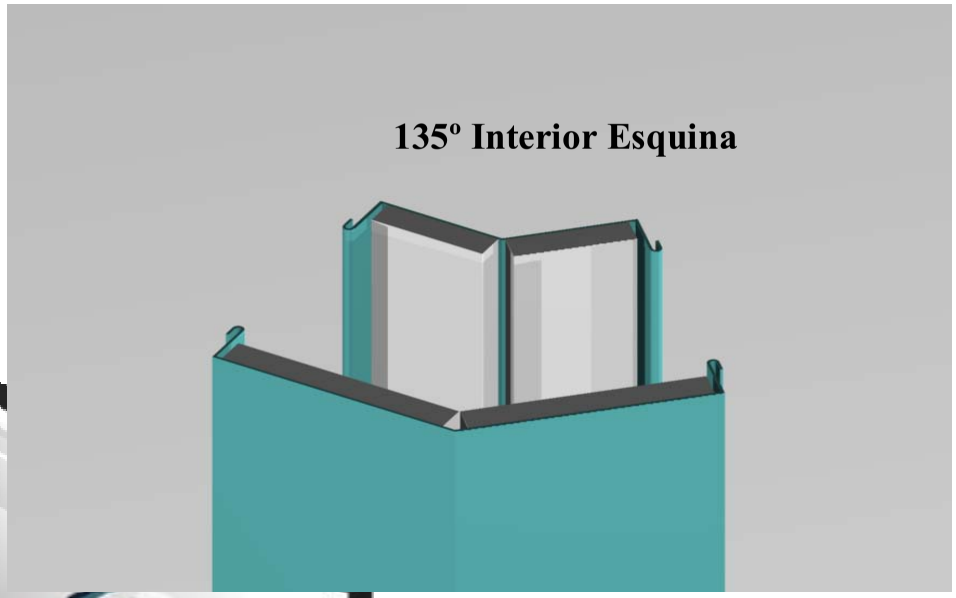

135º Exterior Esquina

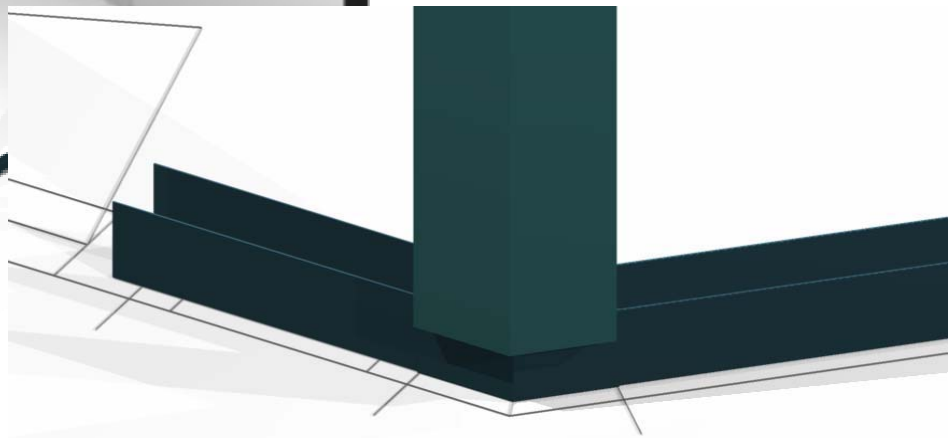

135º Remate Esquina

IS

Esquina 135º
u otro ángulo

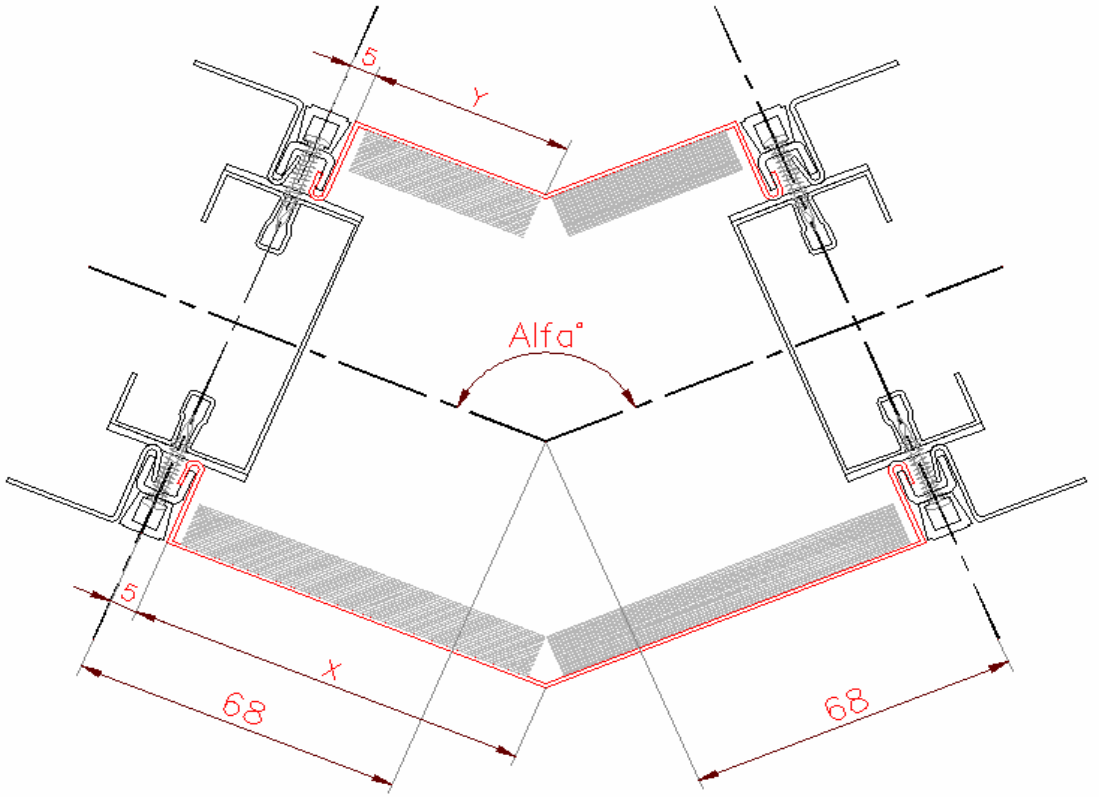

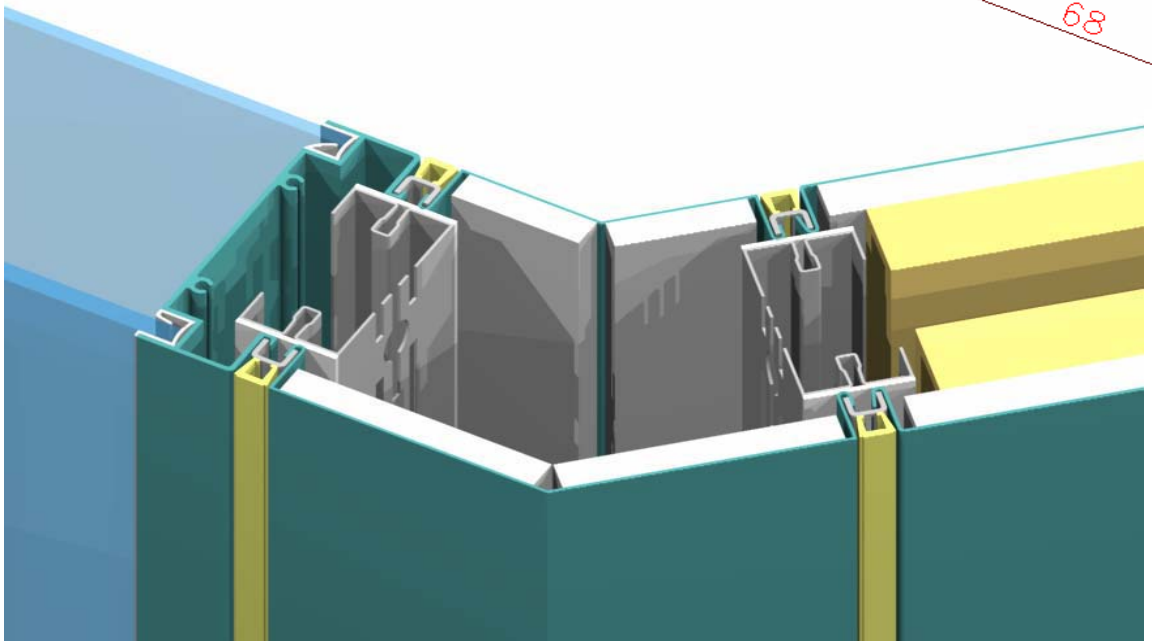

IS

Esquina “Y”

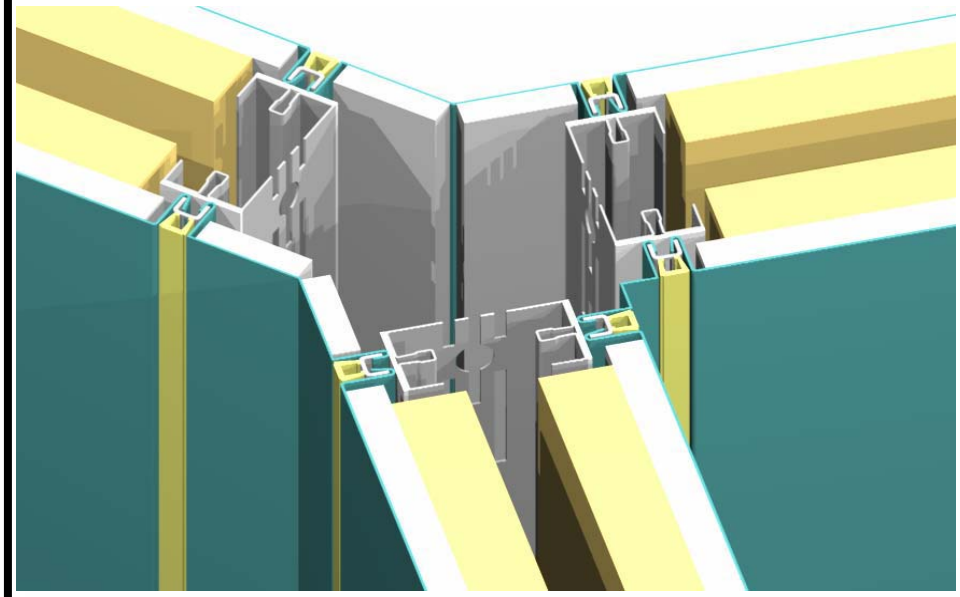

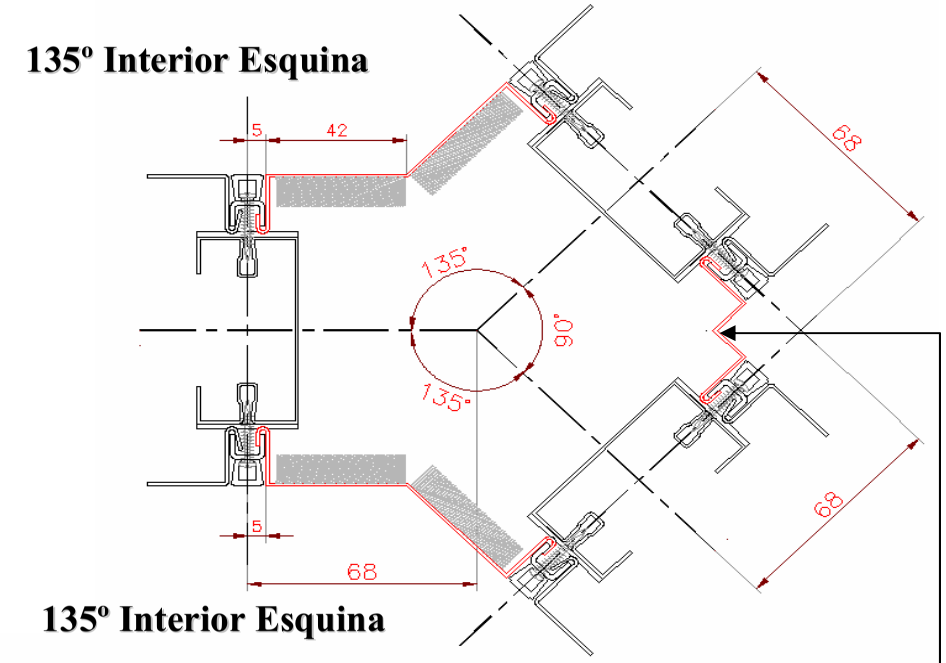
135º Interior Esquina
5
42
68
135°
90°
135°
5
68
68
135º Interior Esquina
90º Interior Esquina

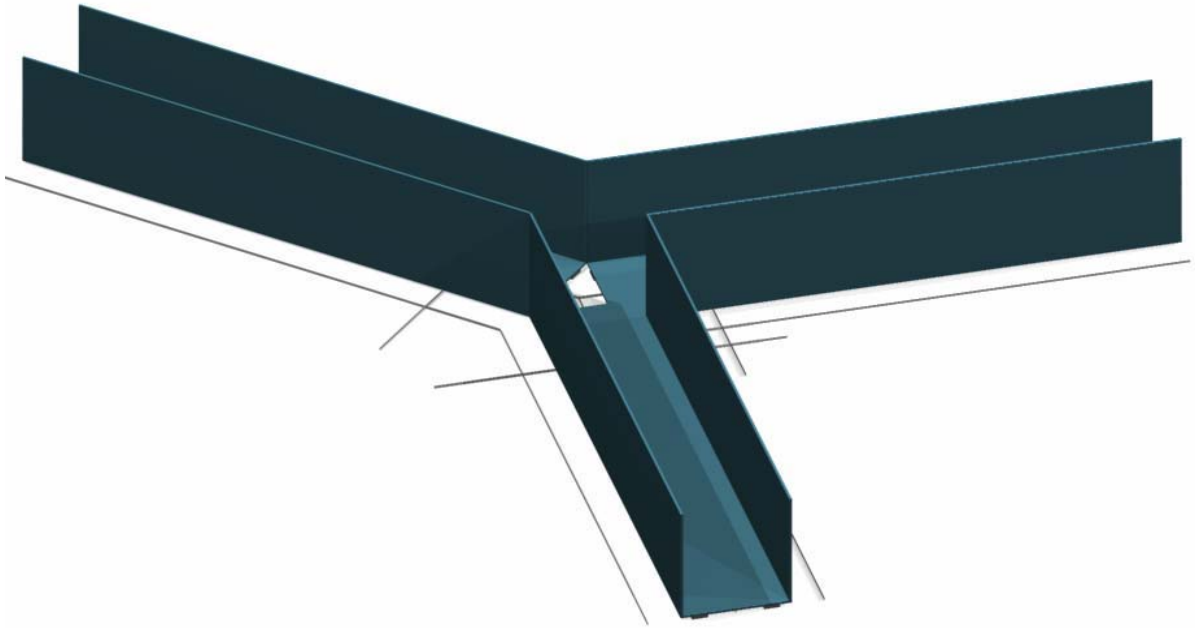

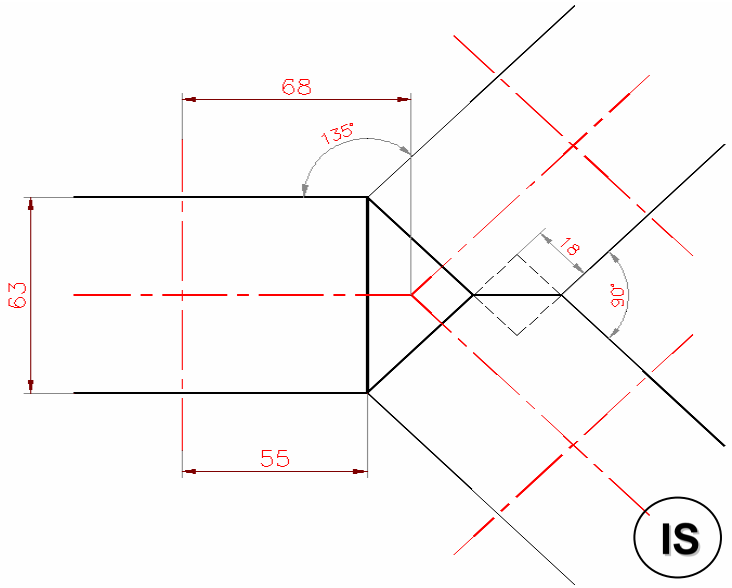
68
135°
63
18
90°
55

IS

Esquina Variable

Esquina

Perfil Conexión

Omega Intersign

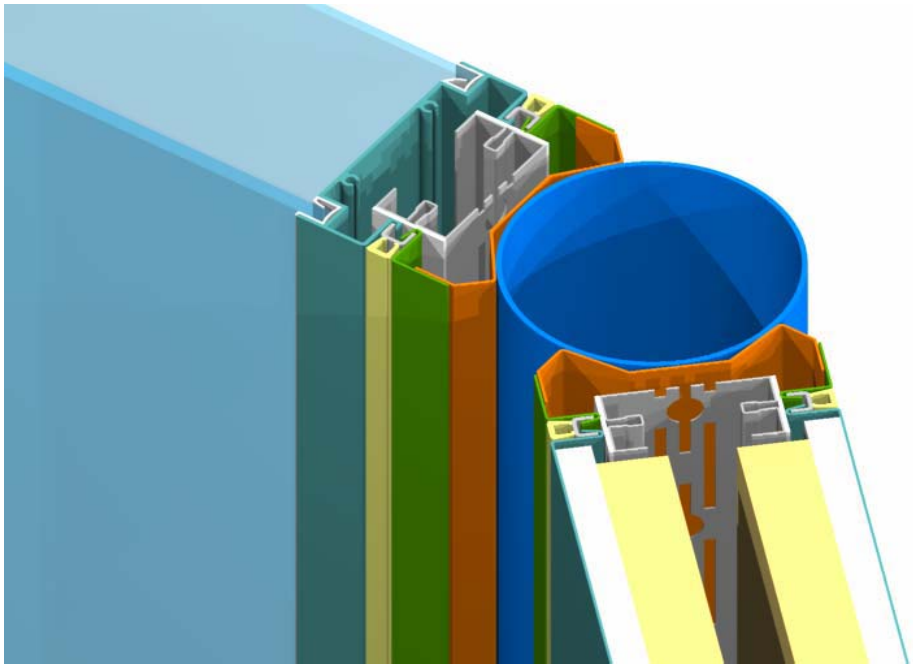

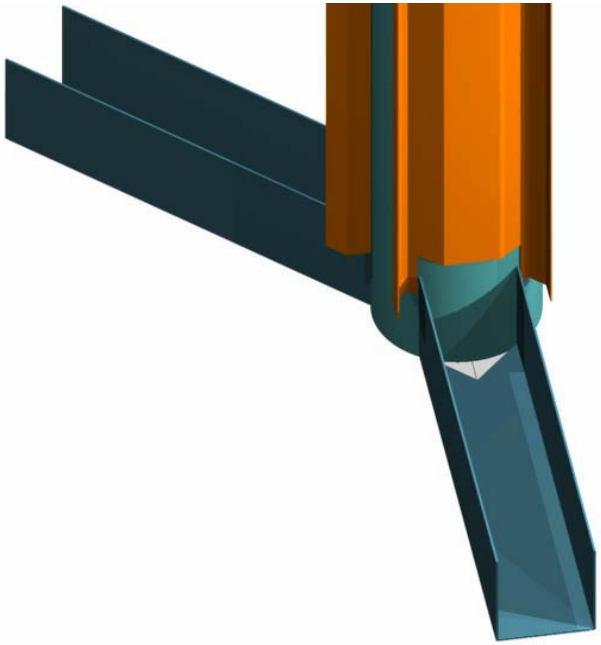

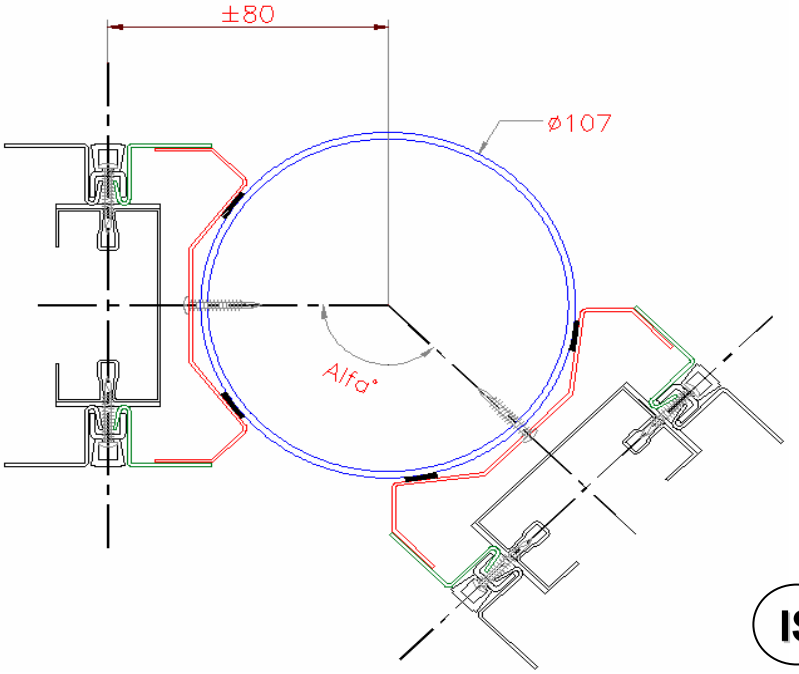

IS

Conexión Particiones

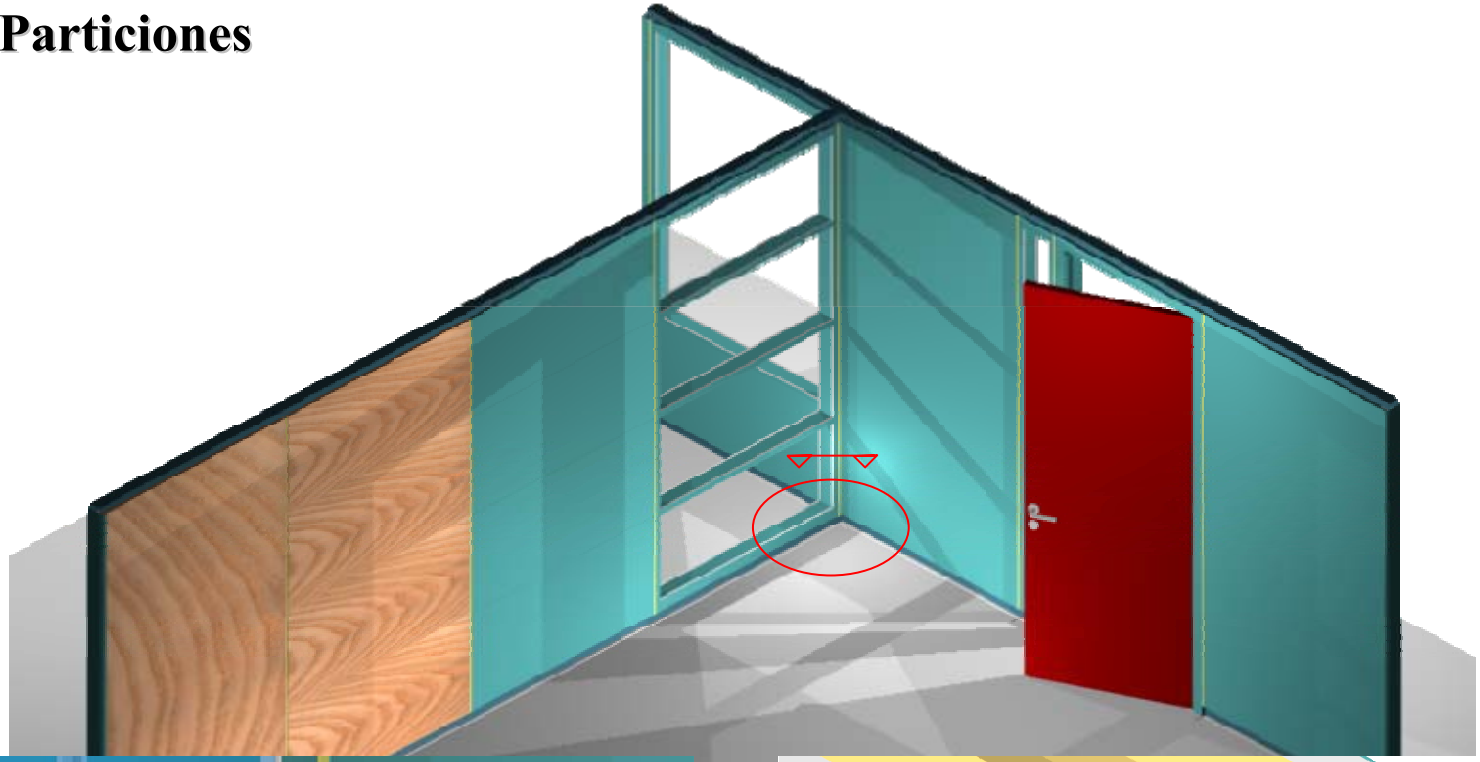



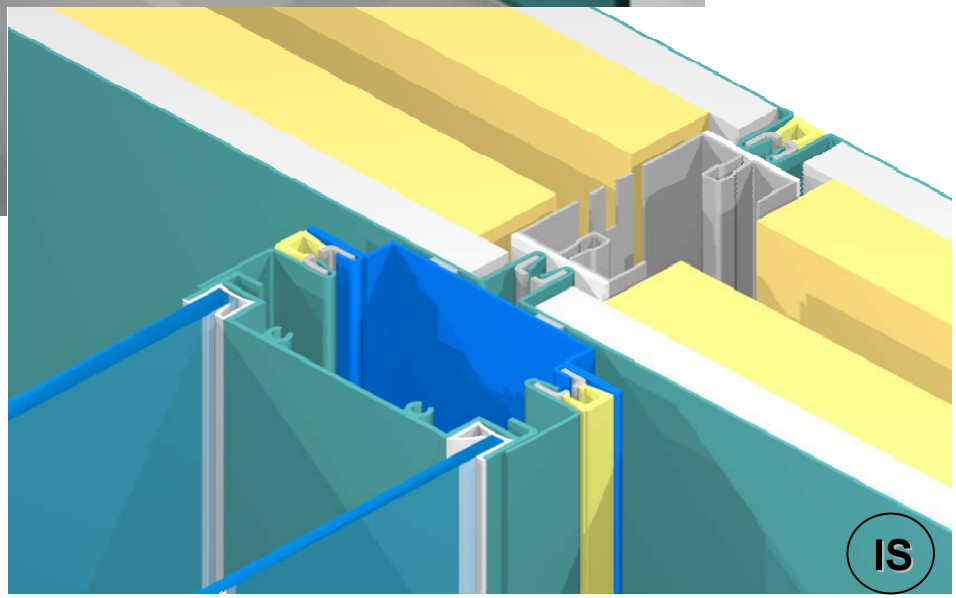

Conexión Particiones

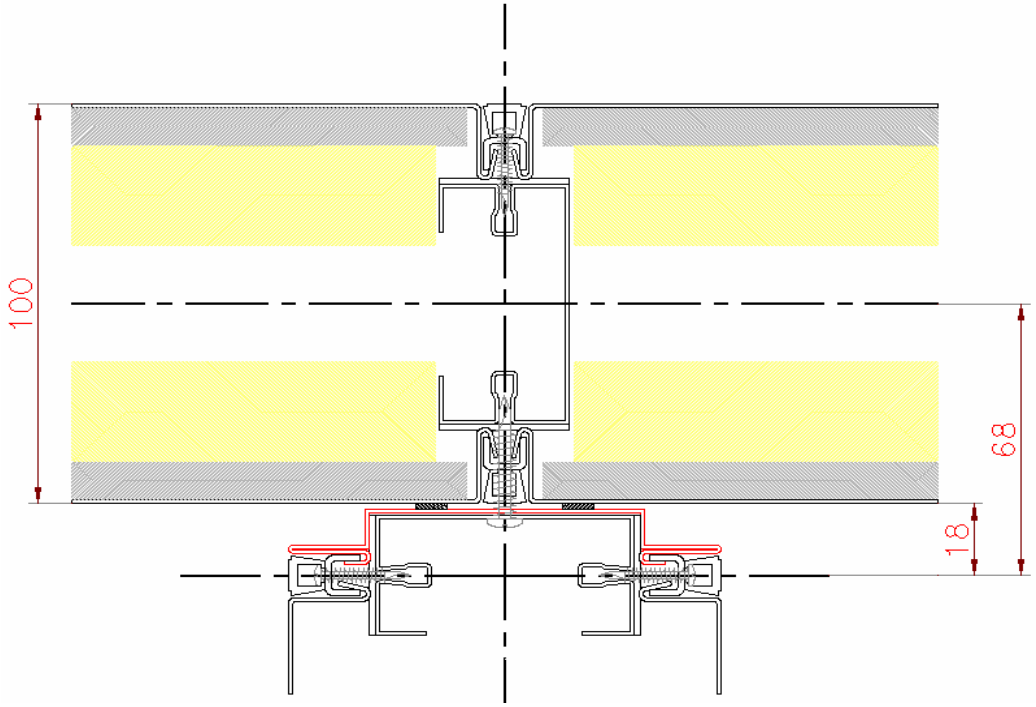

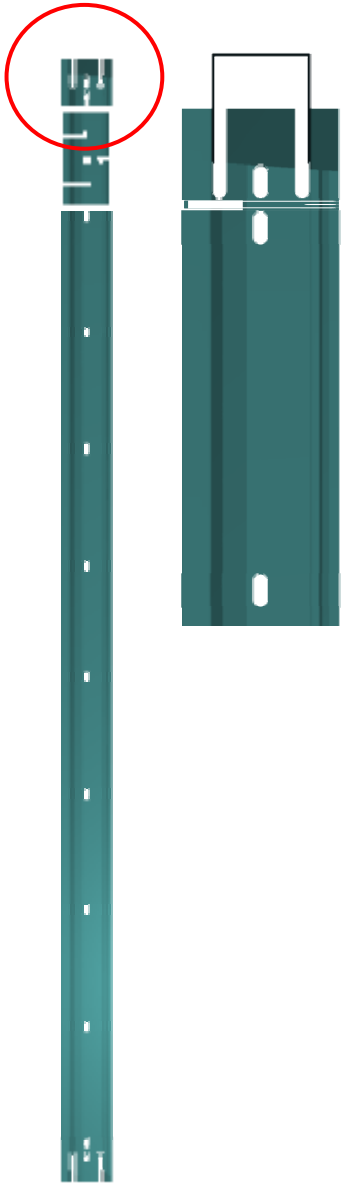

T- connecxión

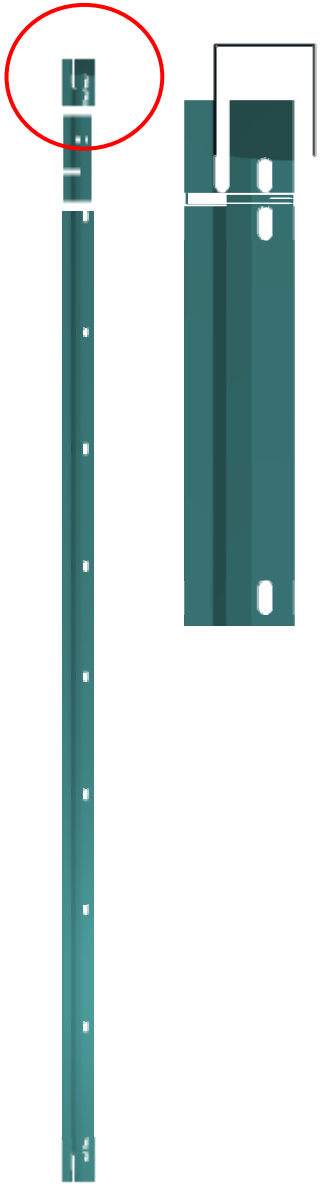

1/2 T- connexión

IS

Tipos de Arranques

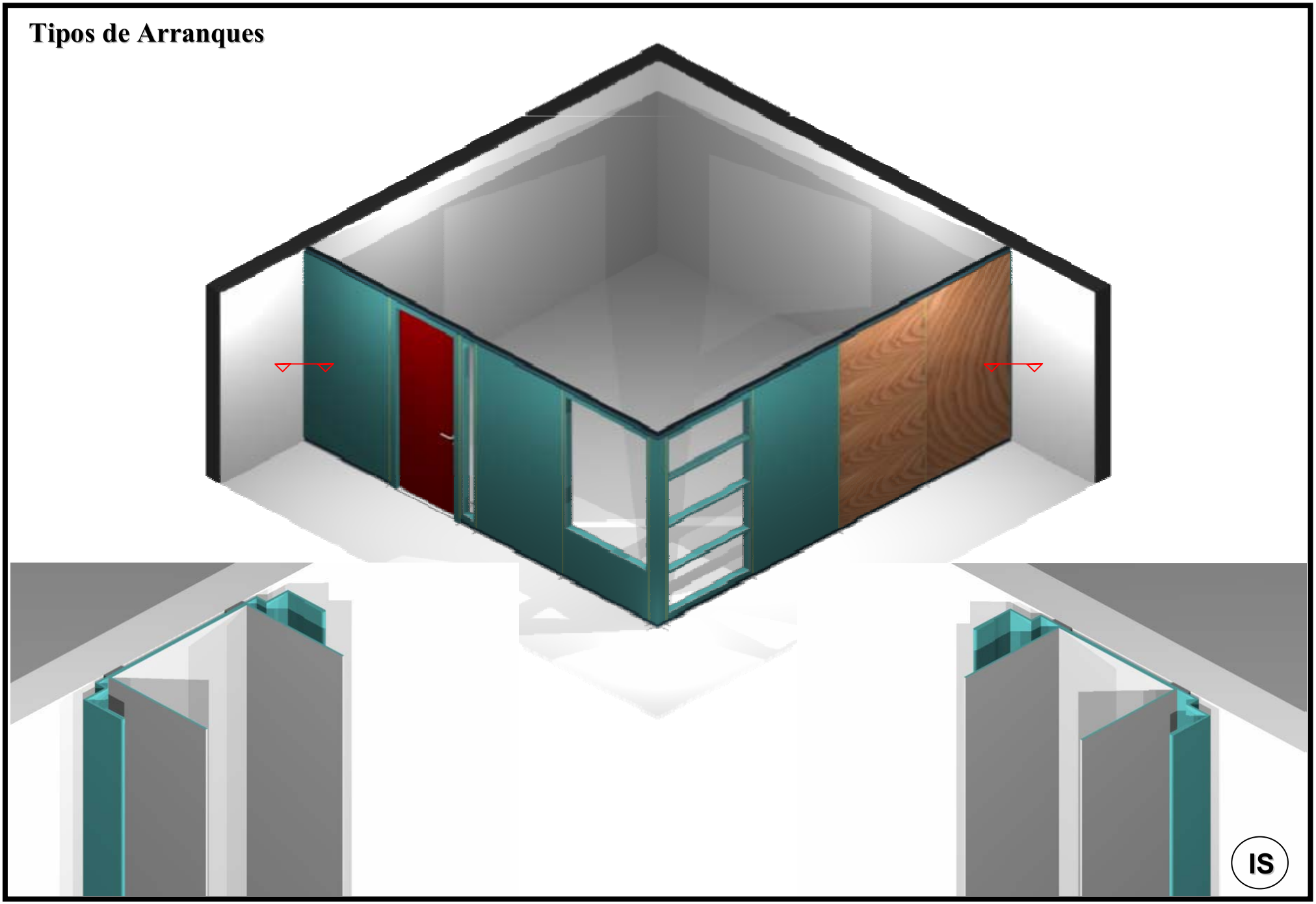

Tipos de Arranques

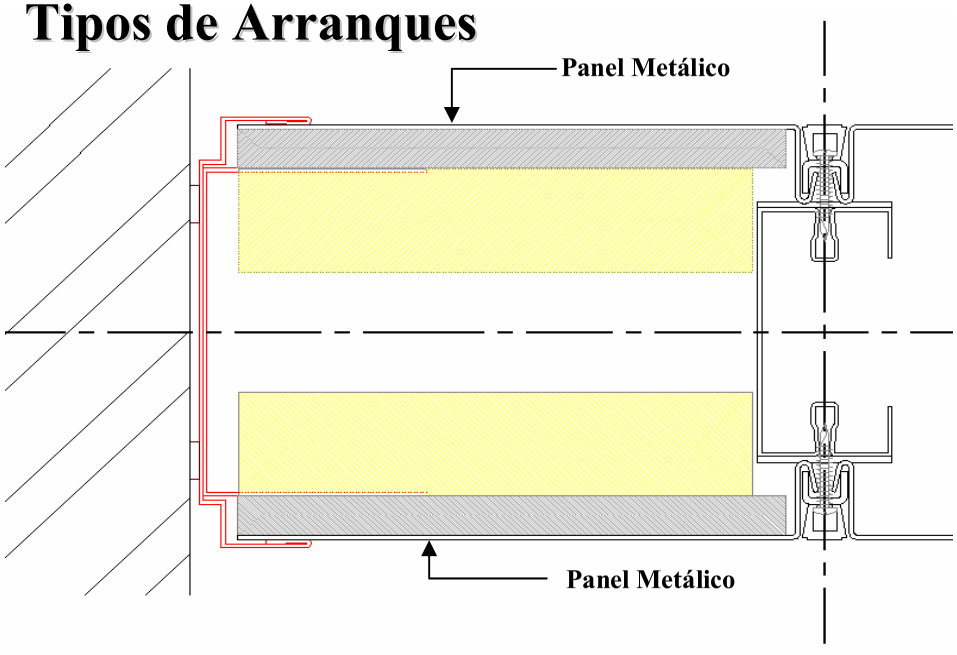

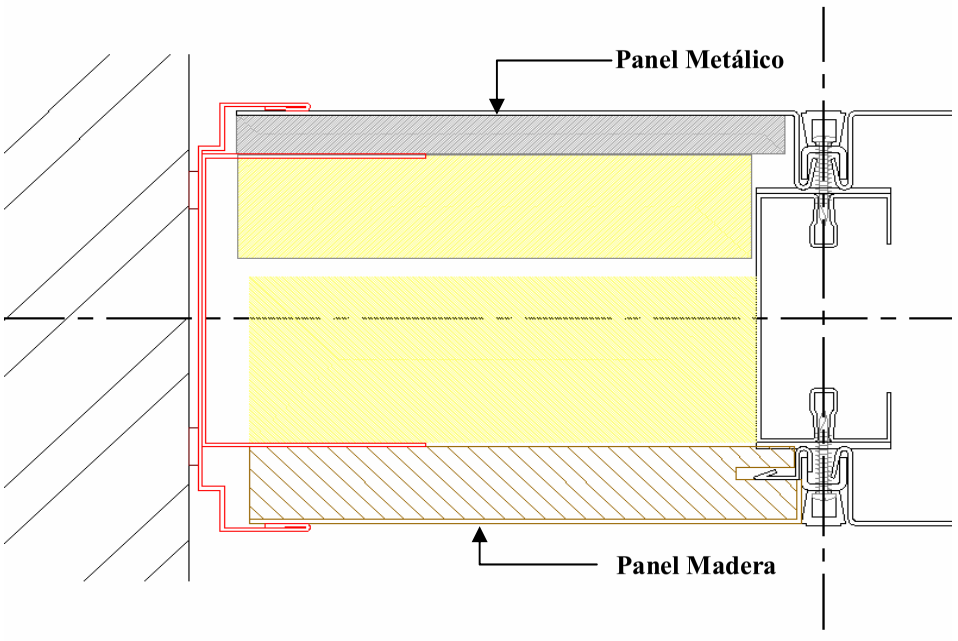

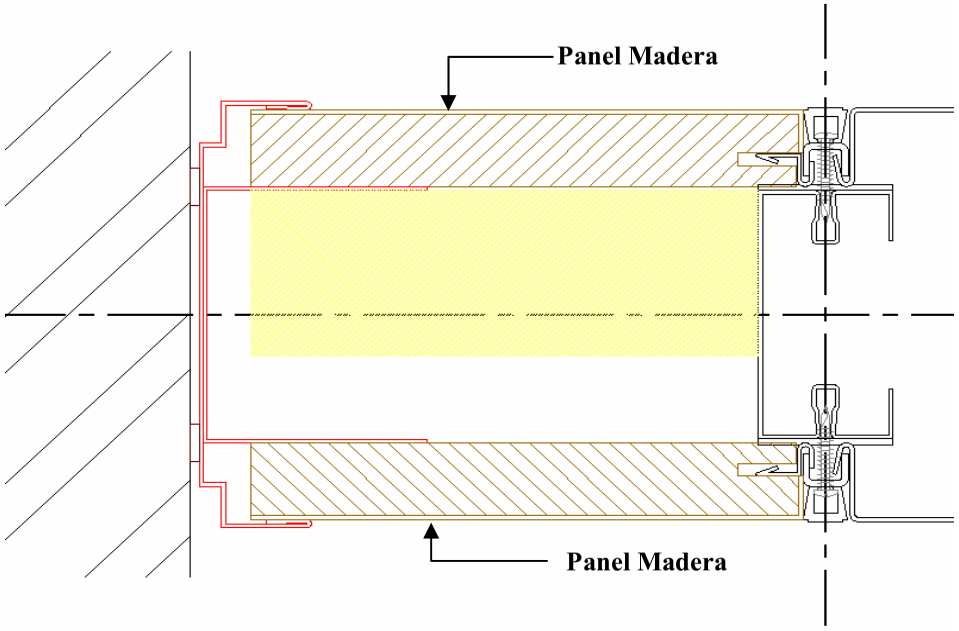

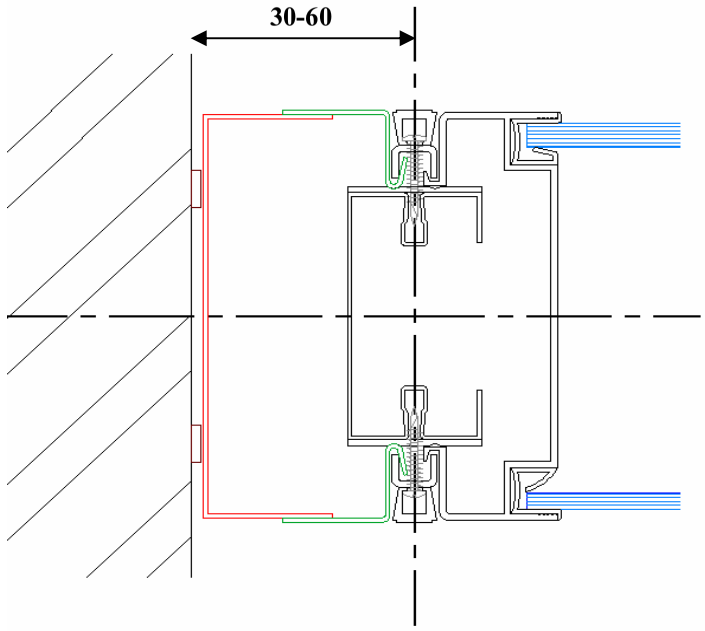

IS

Pie de Tabique

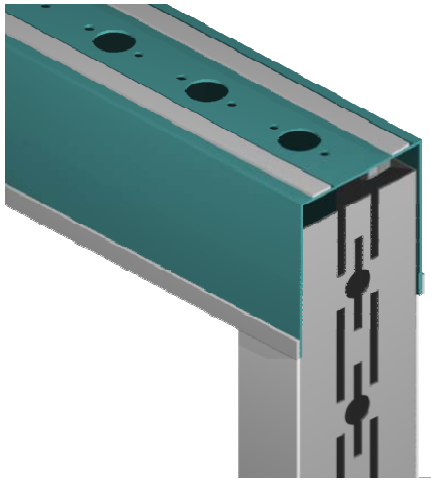

Escuadra Pie

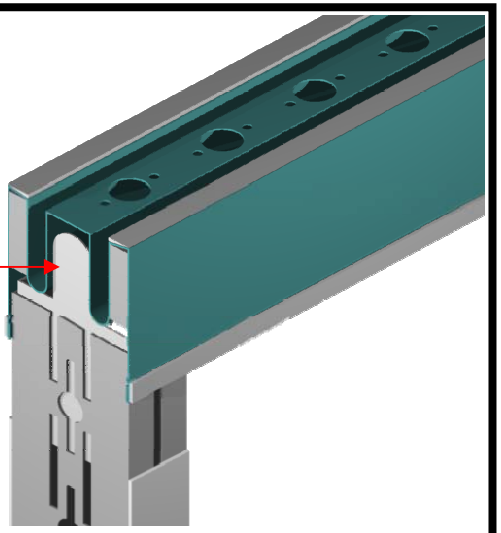

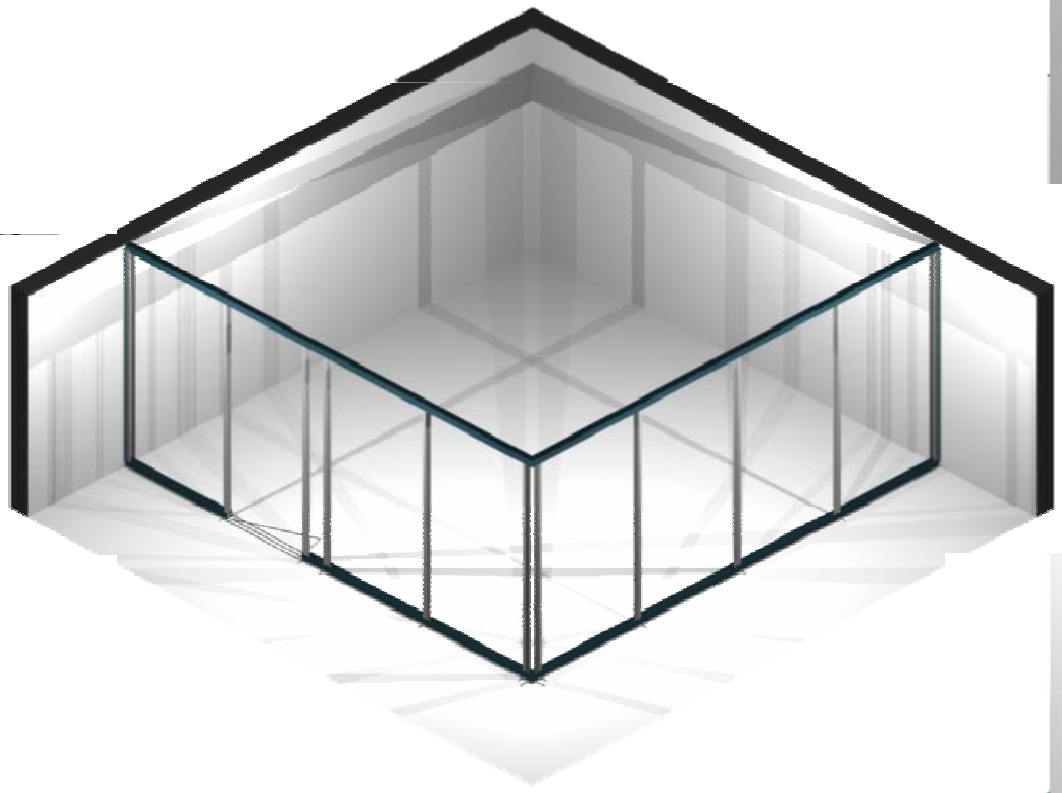

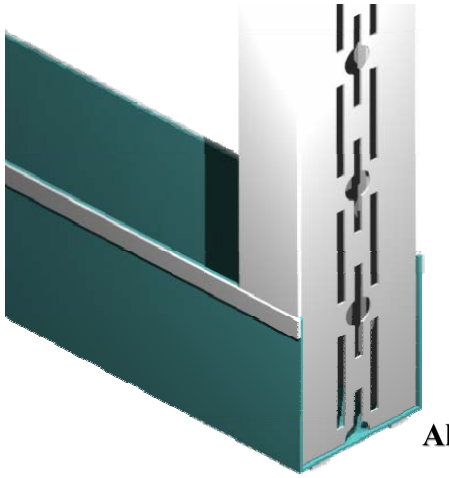

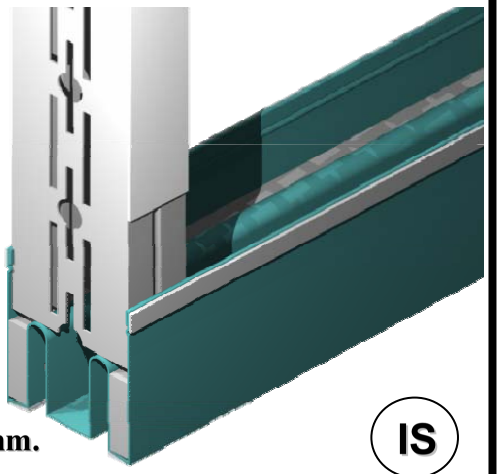

Altura Pie=Altura Total - 10 mm.

Altutra Pie= Altura Total – 100 mm.

IS

Construcción

- Pié
- Tapa Acústica de Pie
- Paneles
- Perfil Cremallera
- Tornillo Cremallera
- PVC Embellecedor

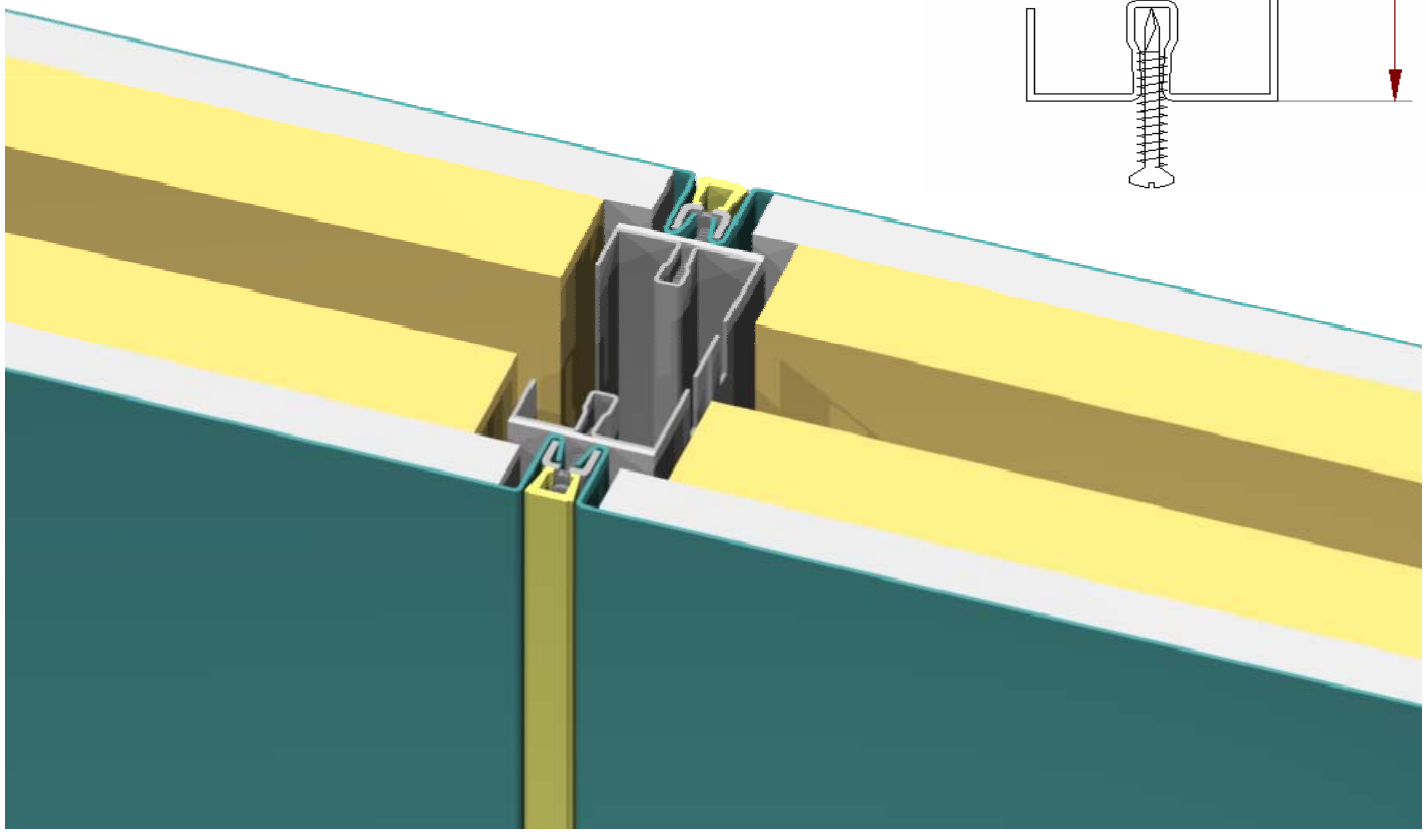

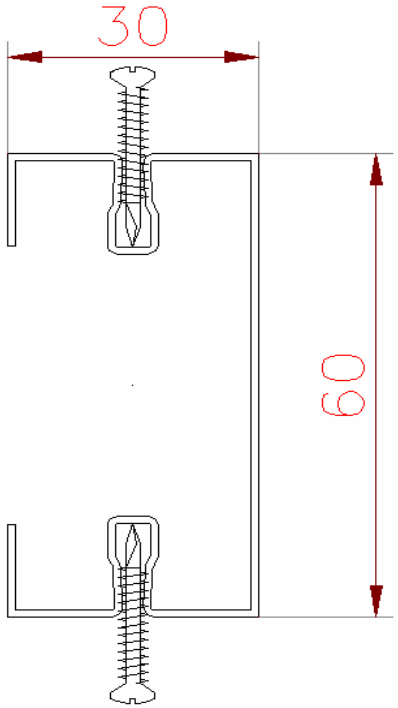

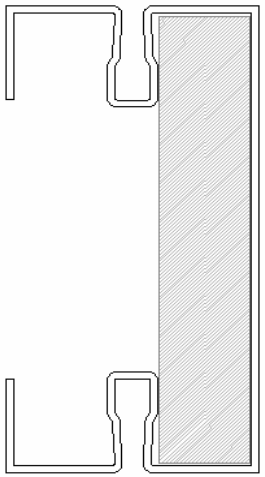

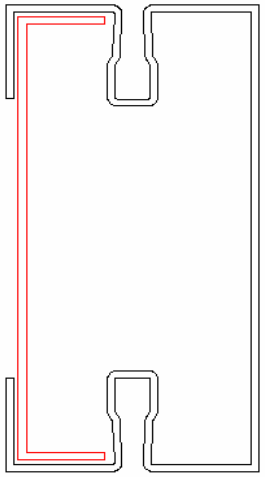

IS

Paneles

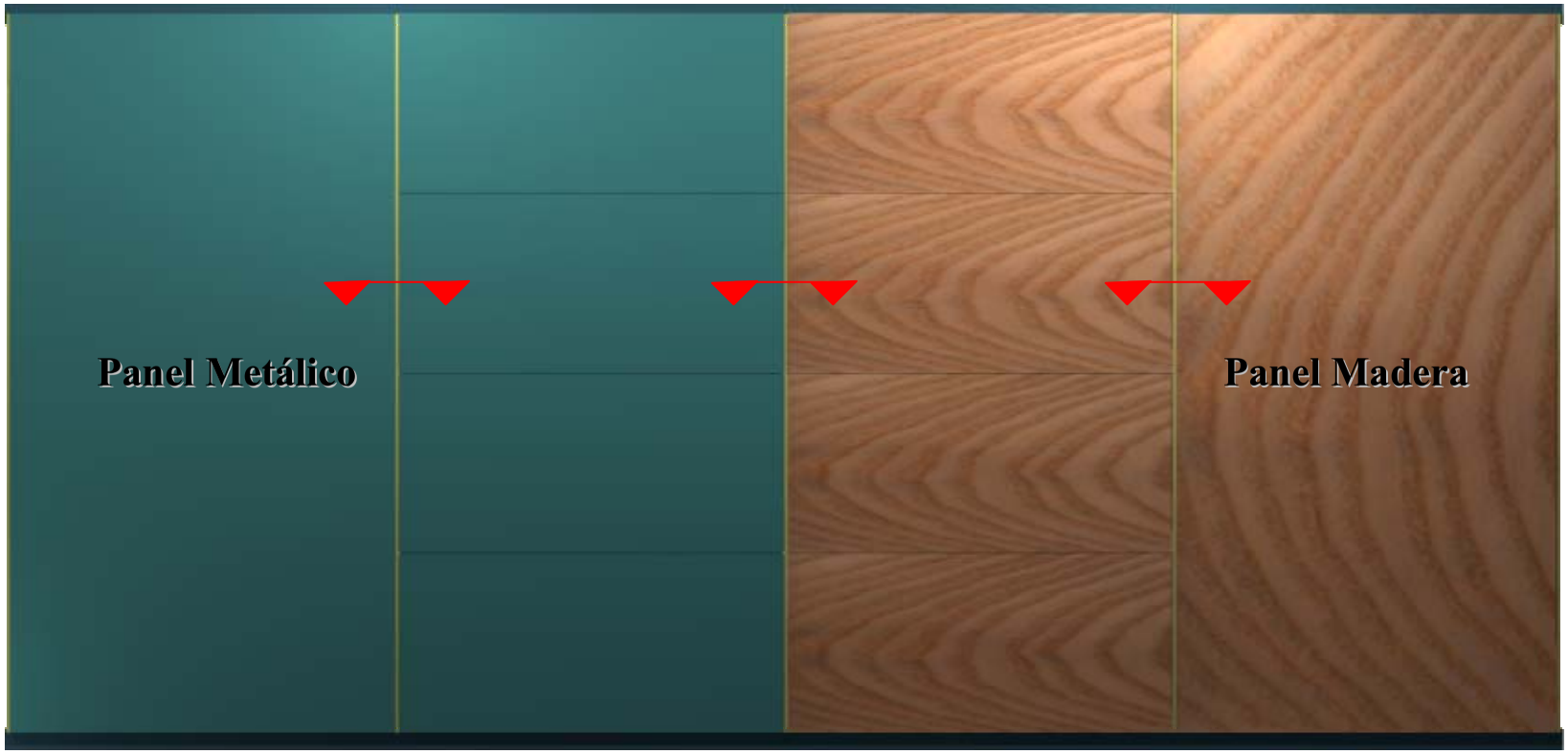

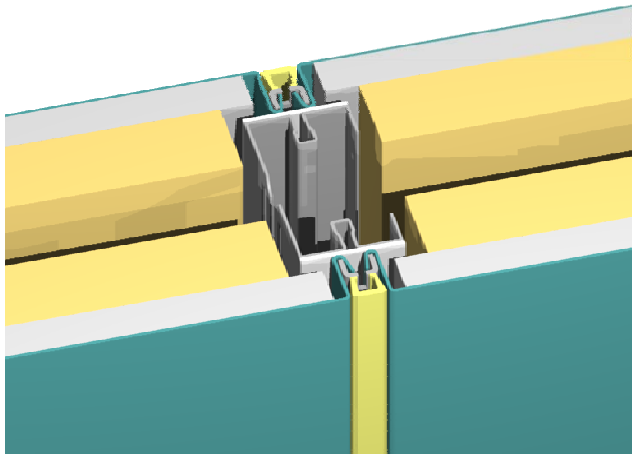

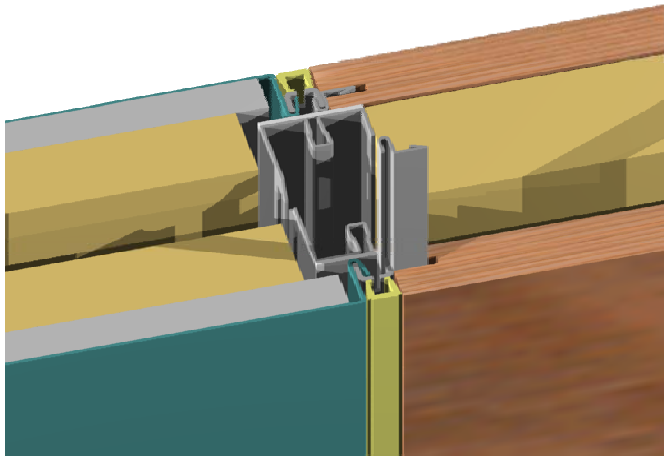

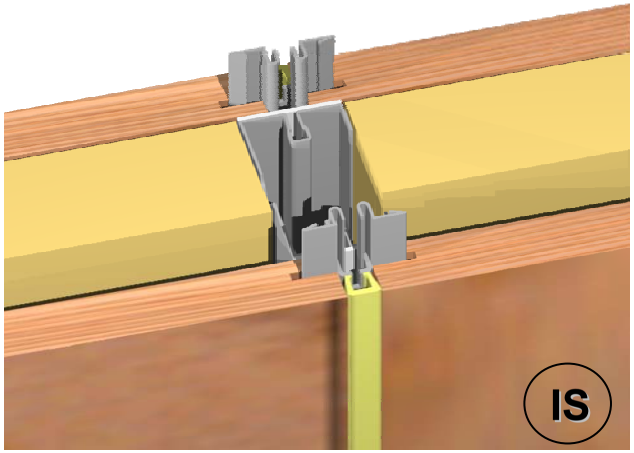

Paneles

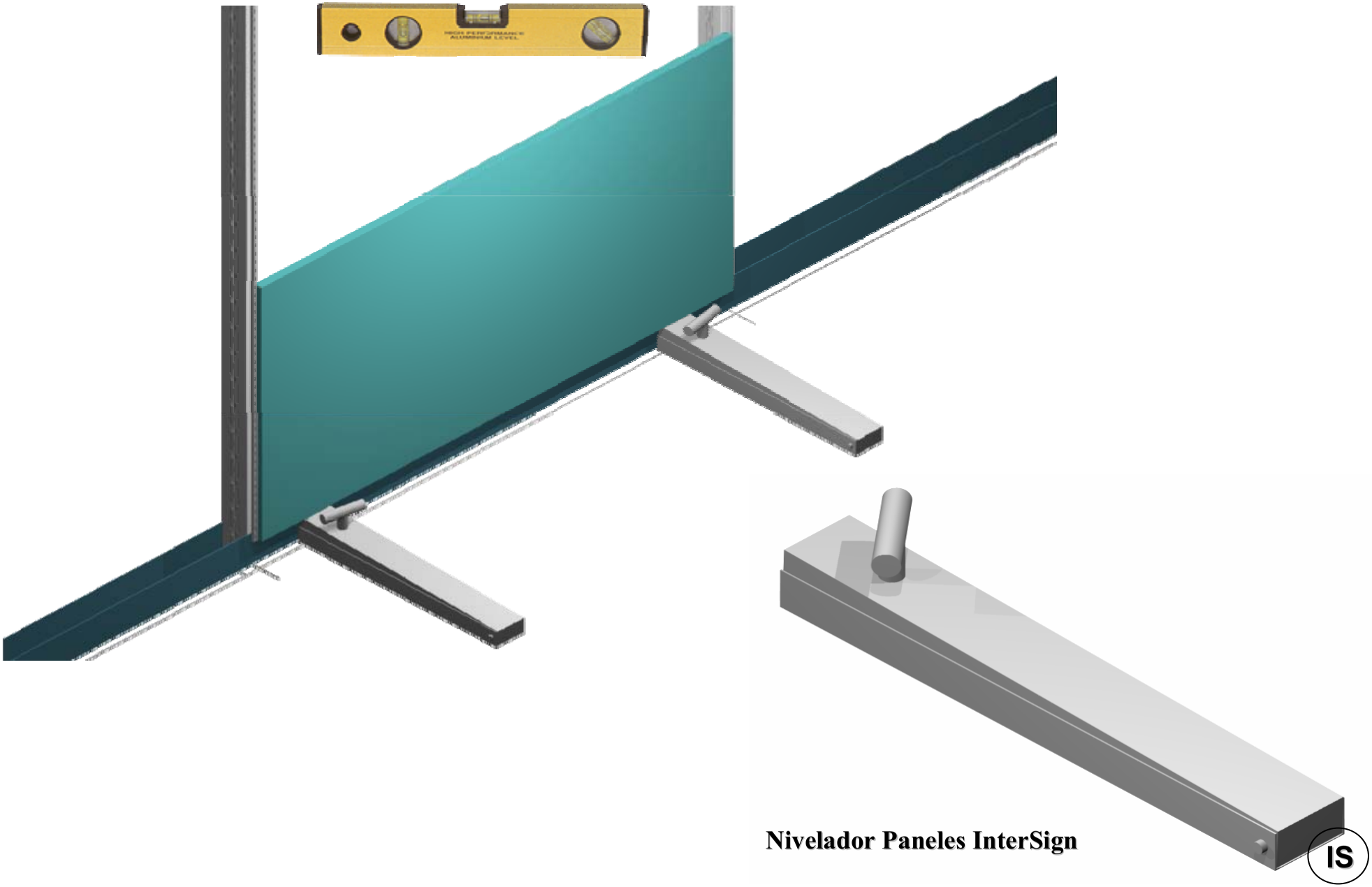

Nivelador Paneles InterSign

IS

Paneles

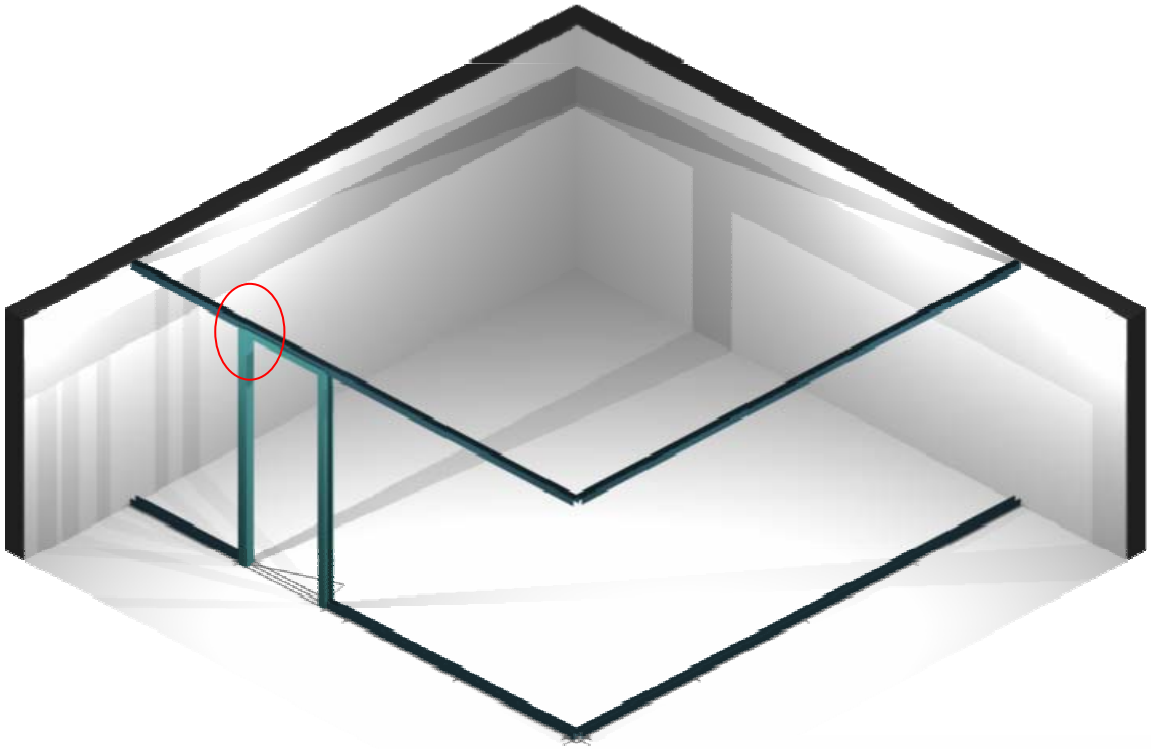



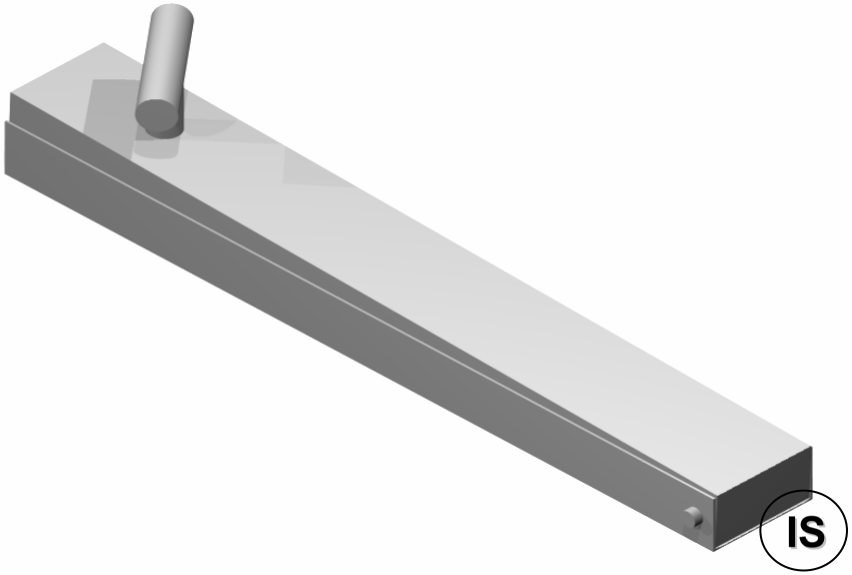

Paneles

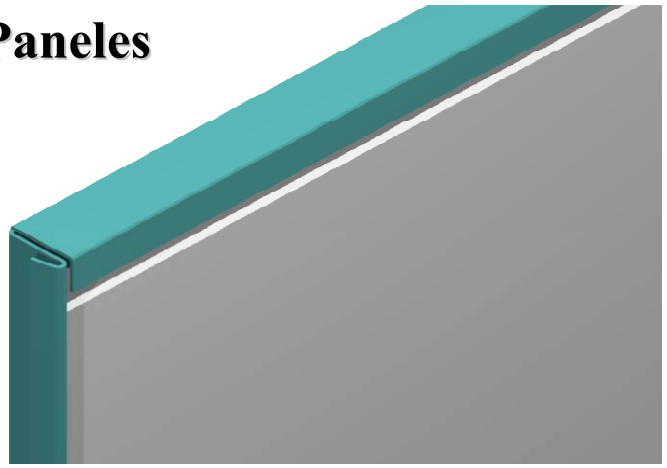

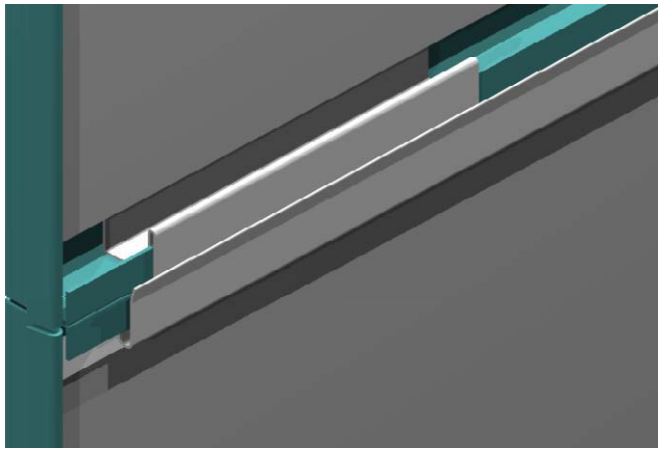

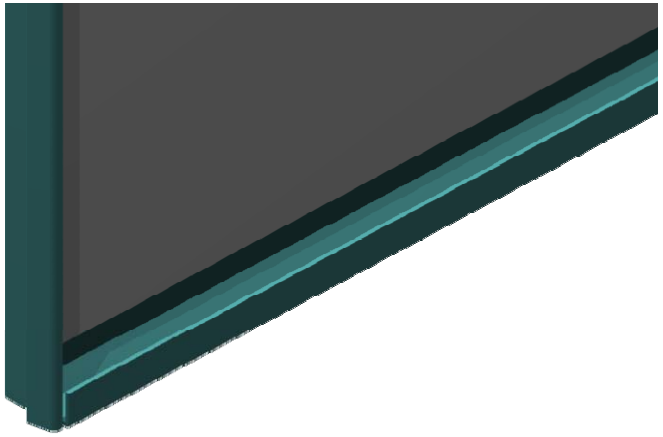

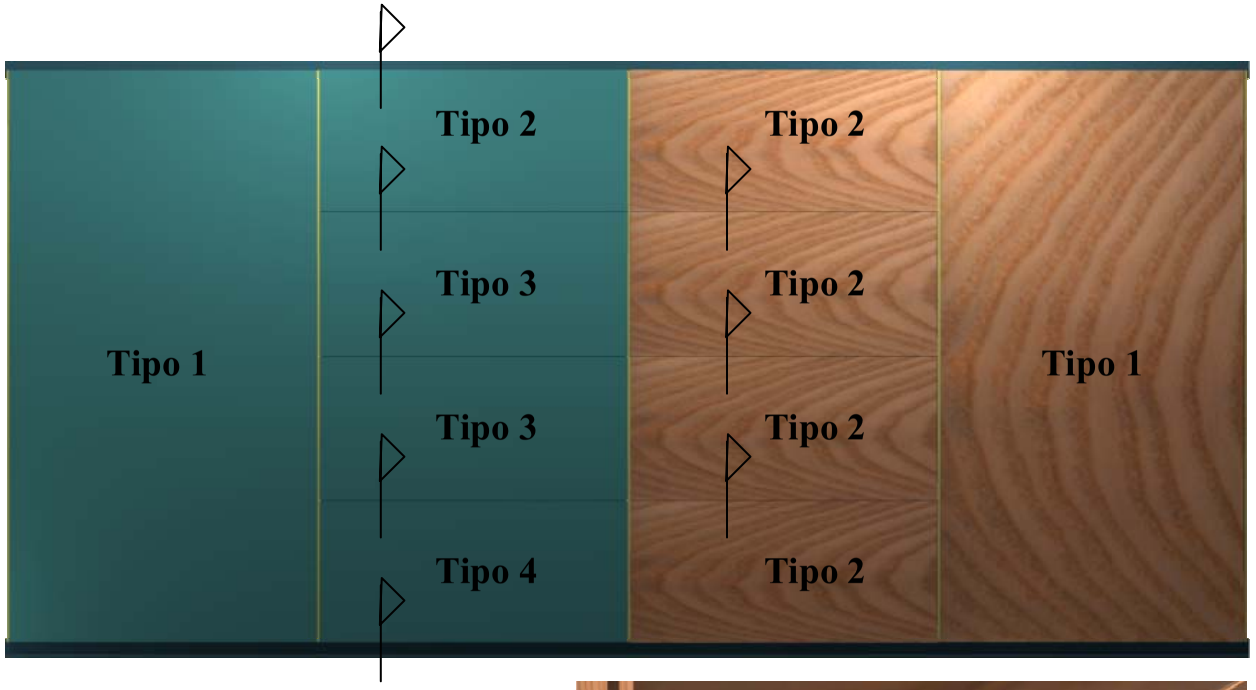

Lambeta Panel - Panel



IS

Paneles

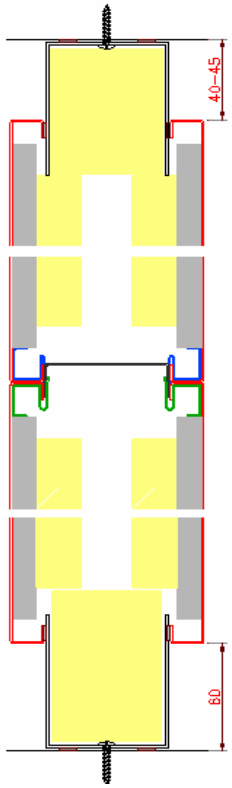

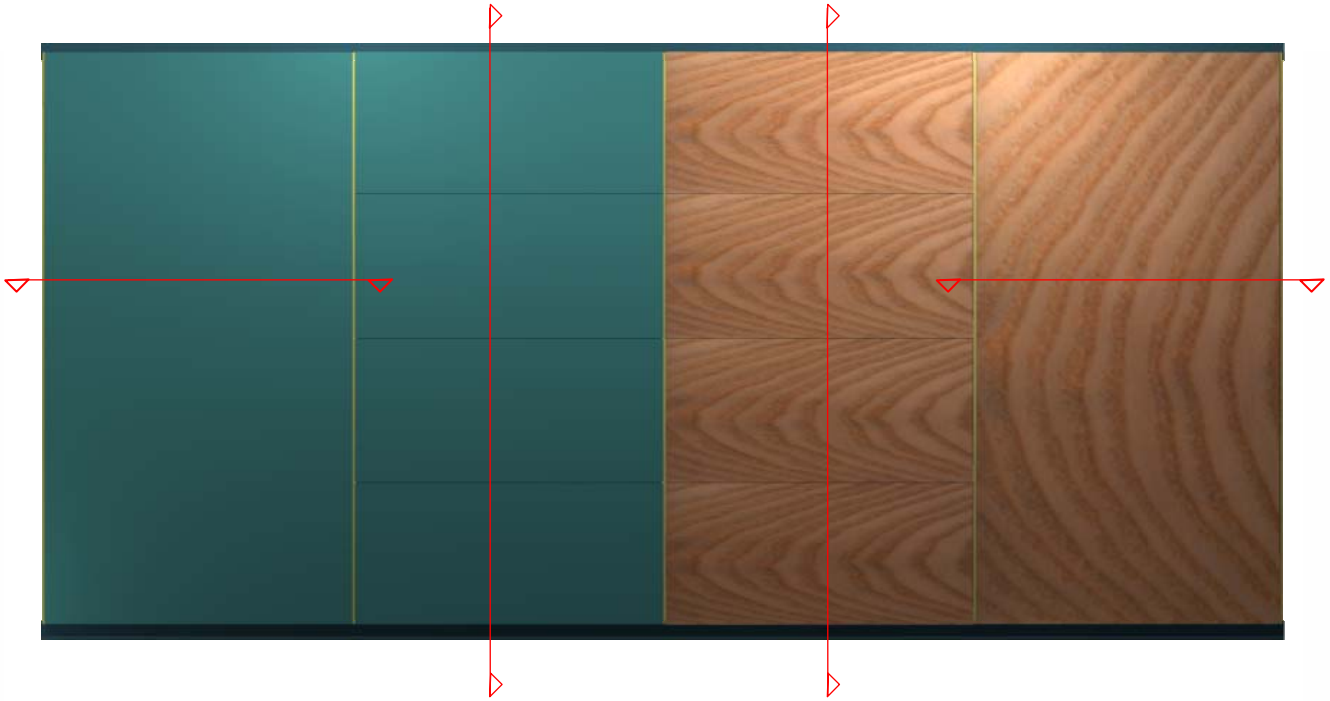

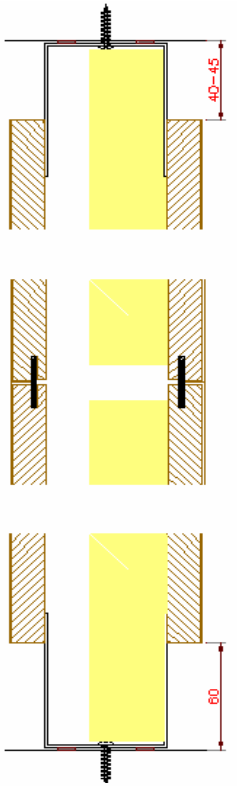

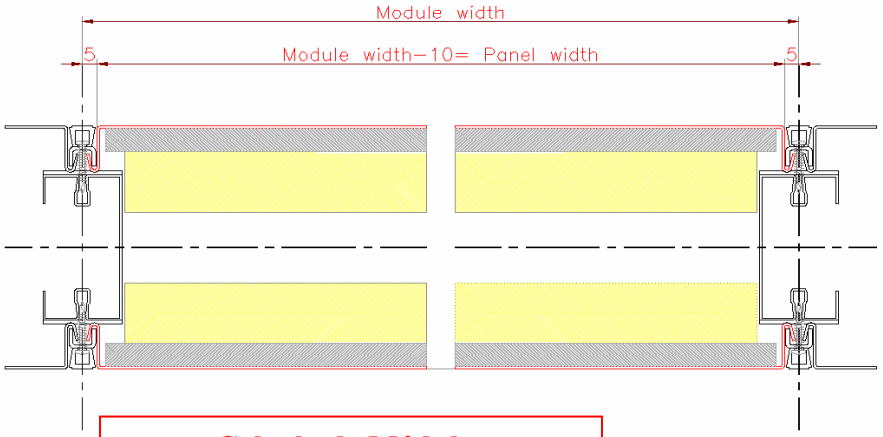

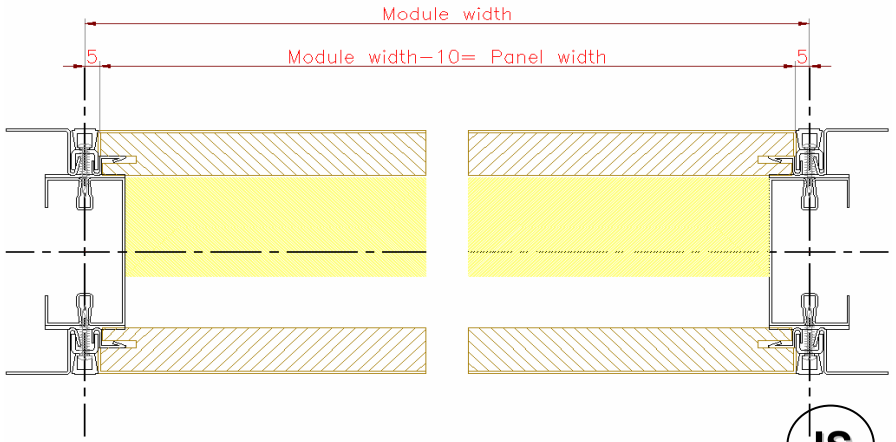

Calculo de Módulos

IS

Elemento Vidrio
99 mm.

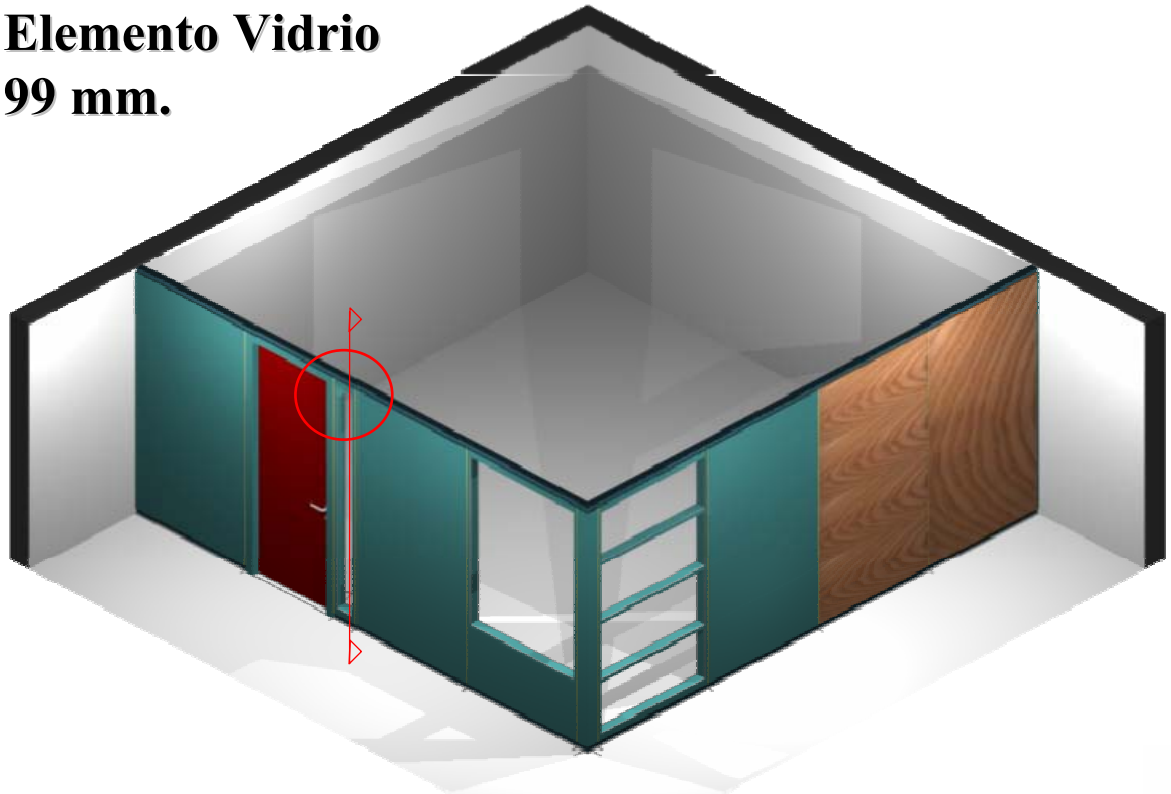

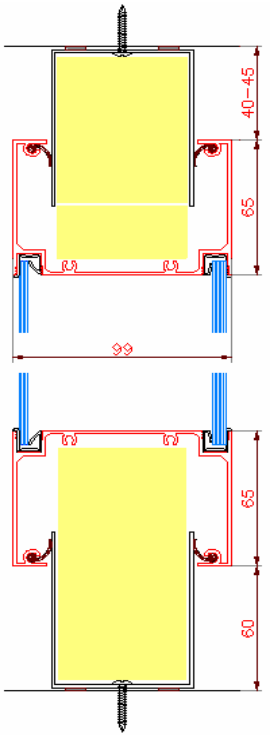

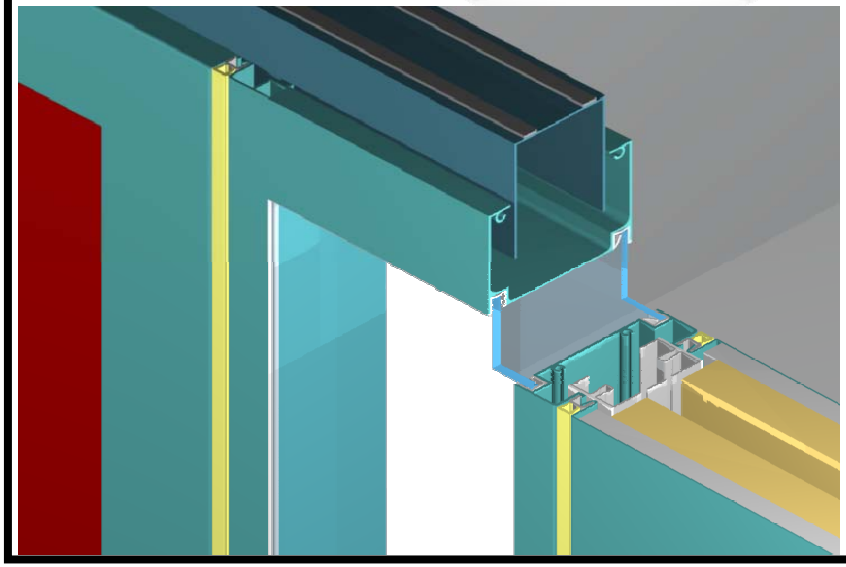

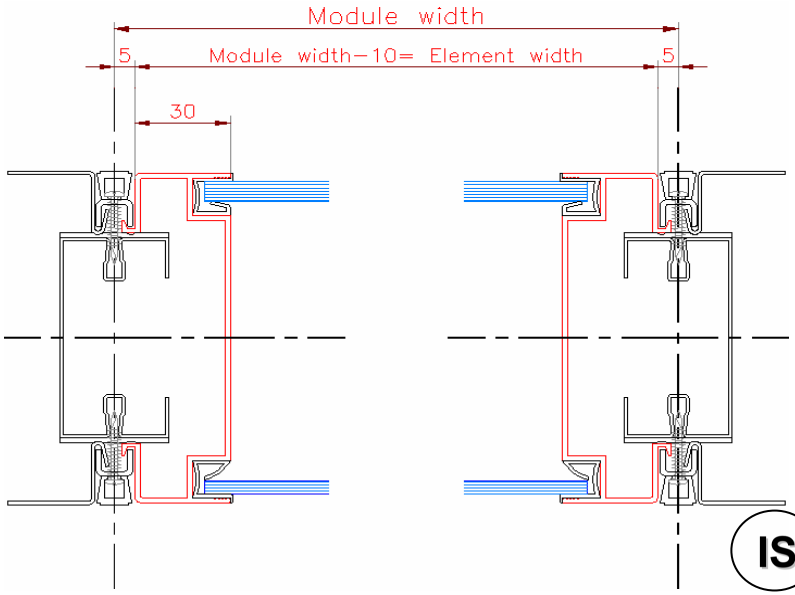

IS

Elemento Vidrio

97 mm.

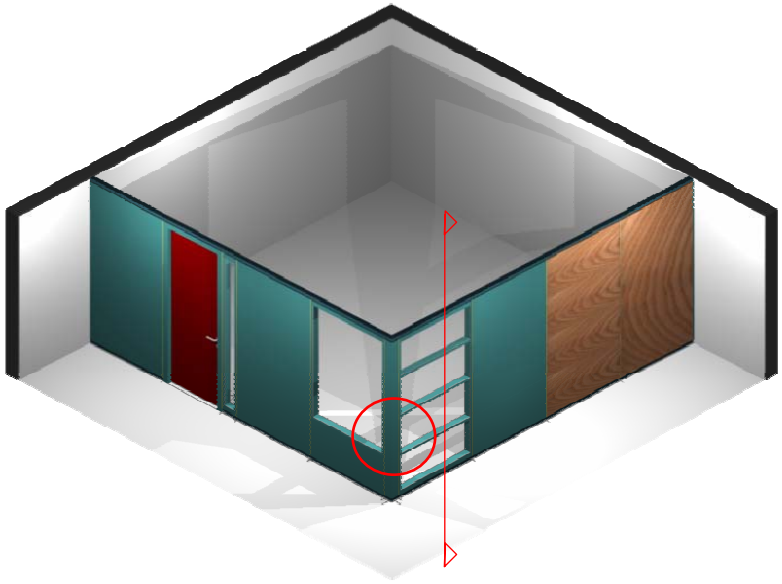

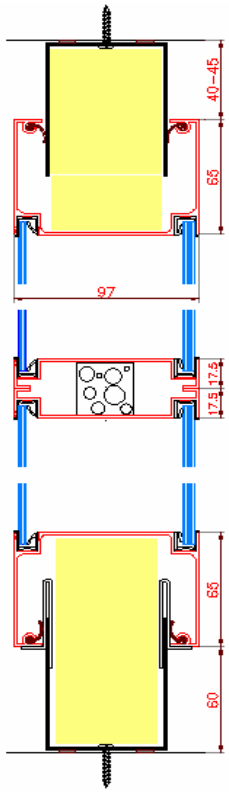

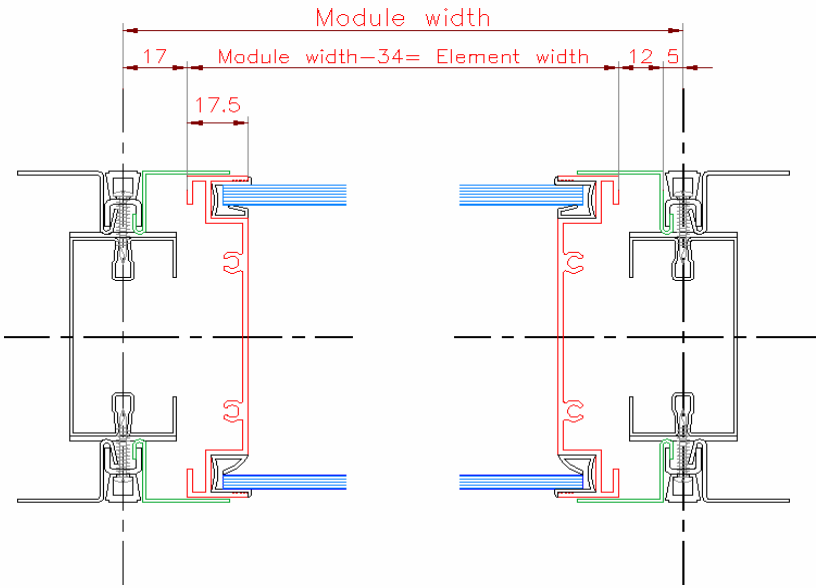

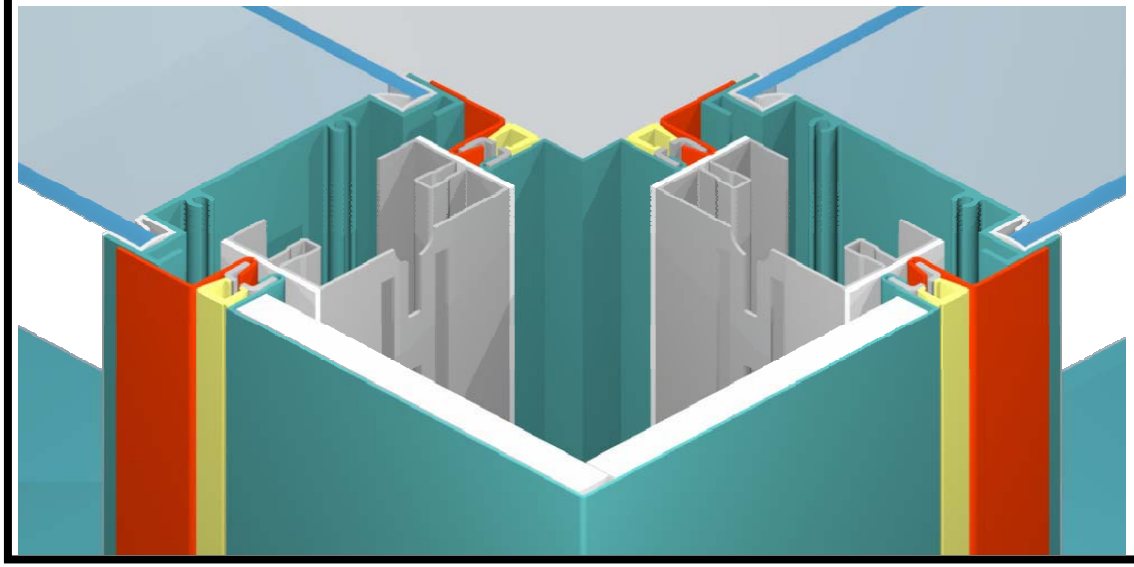

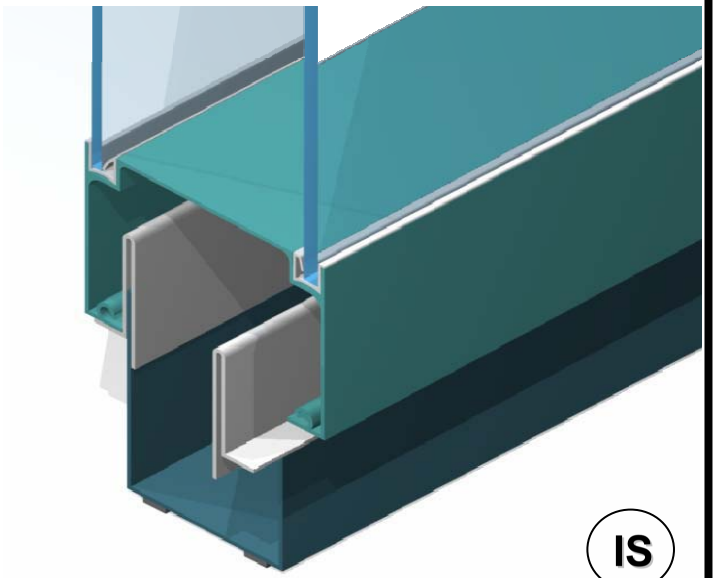

IS

Elemento Vidrio
97 mm.

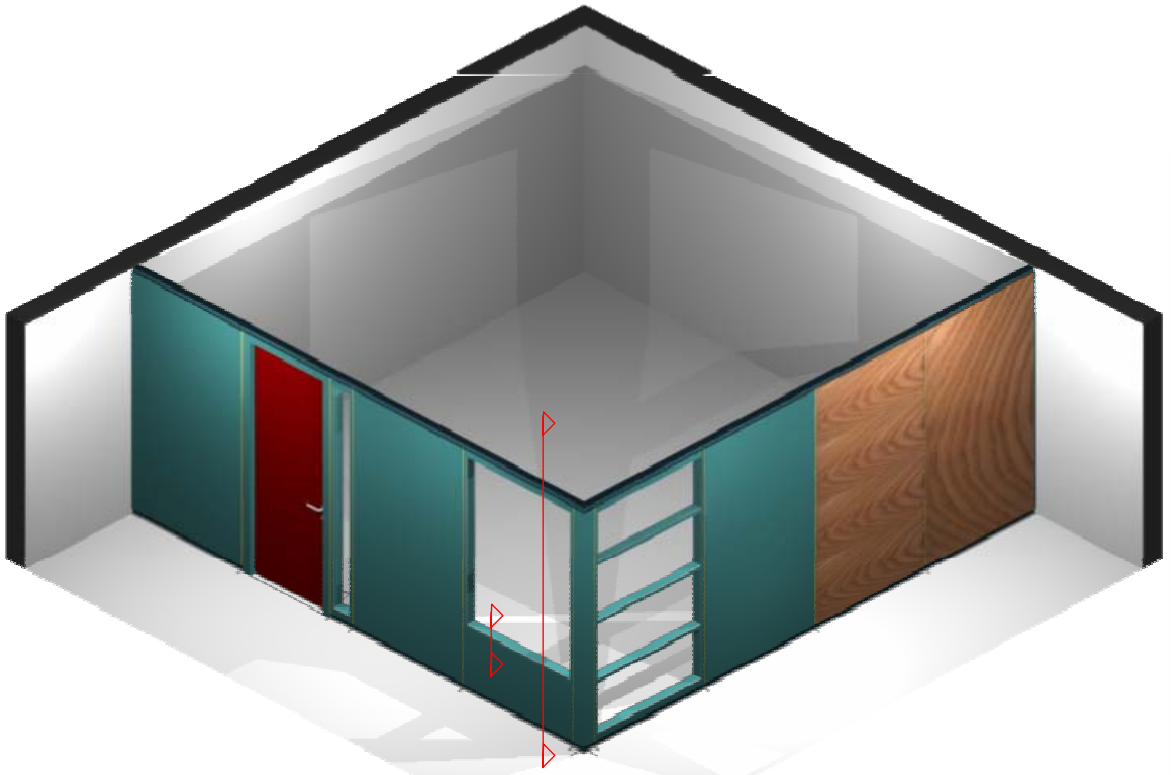

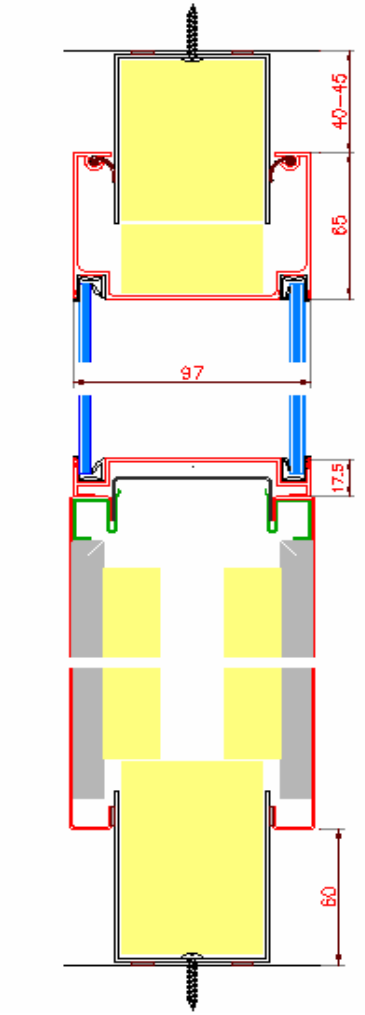

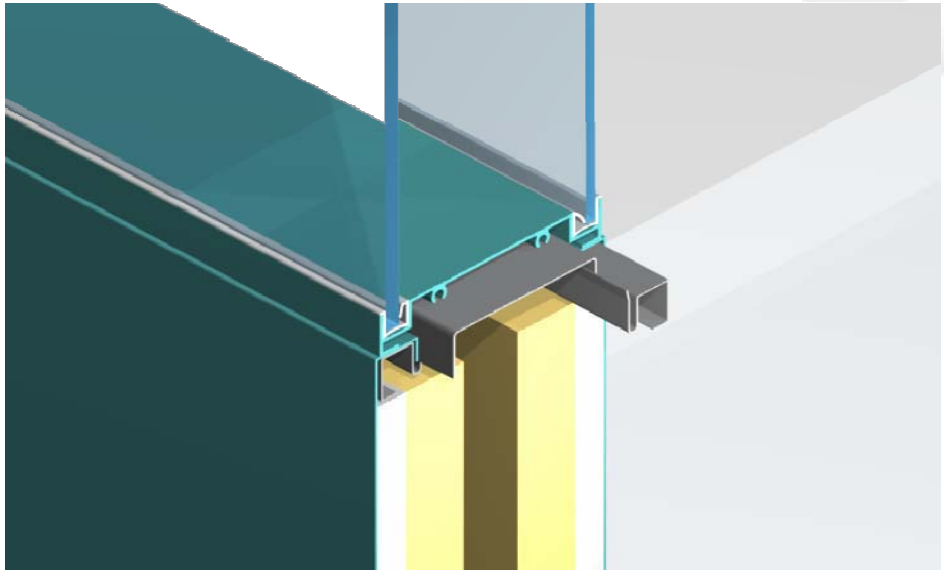

Cálculo módulo de vidrio

IS

Cerco de Puerta

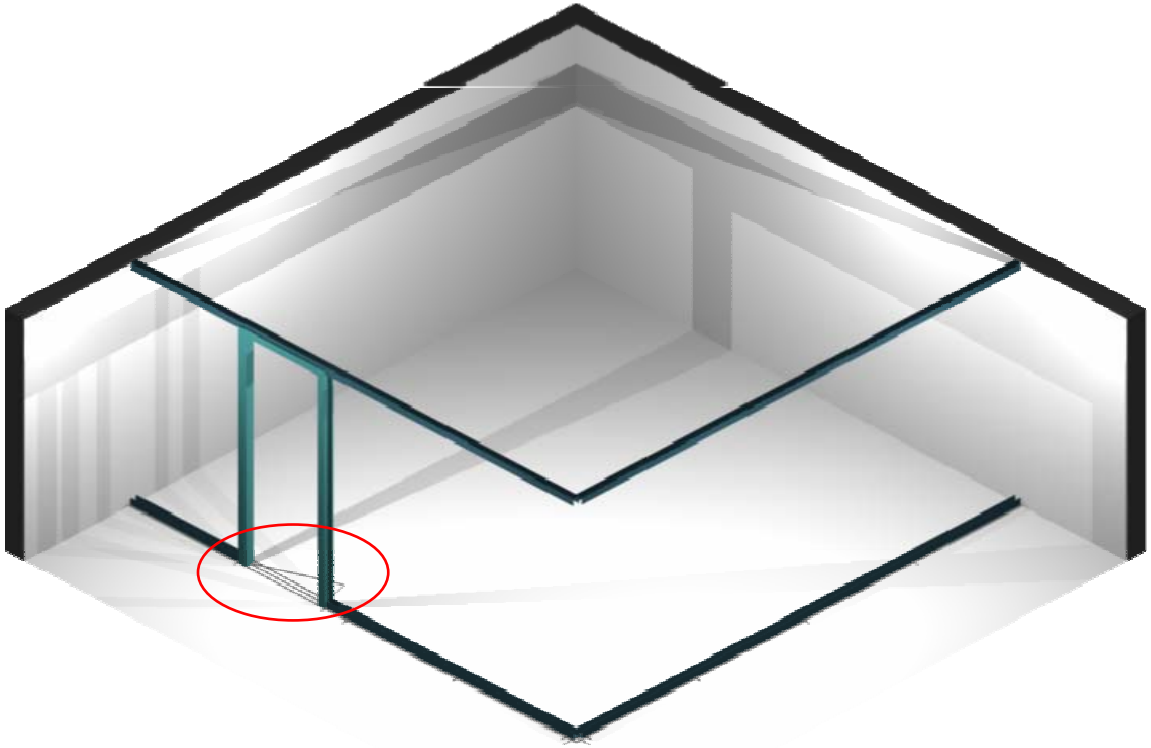

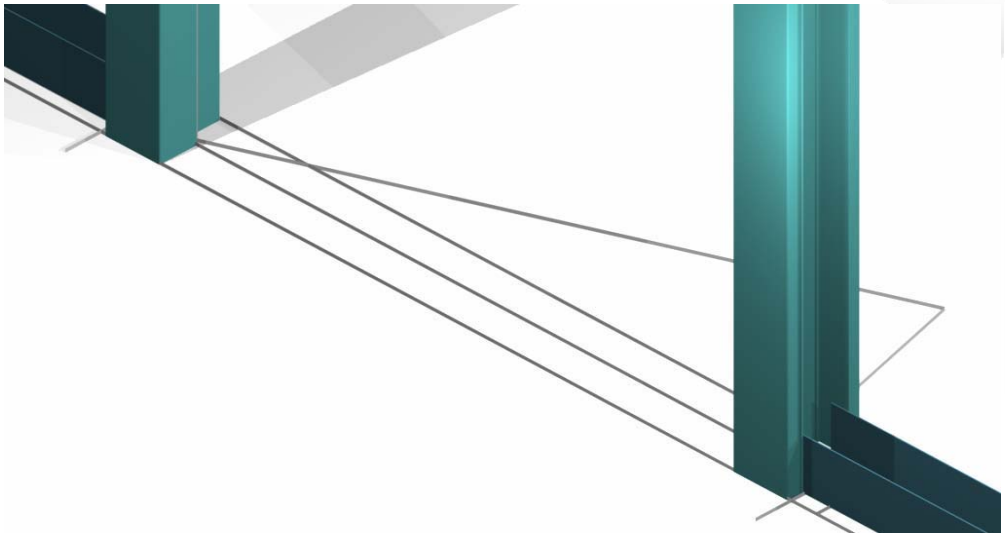

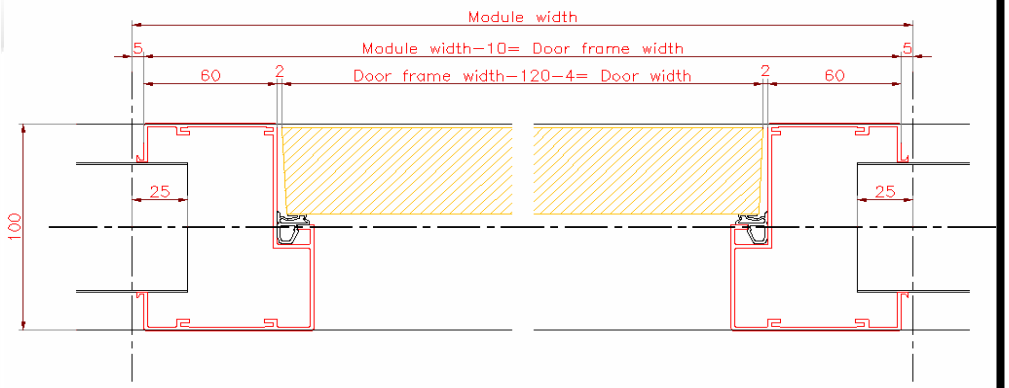

IS

Hoja de Puerta

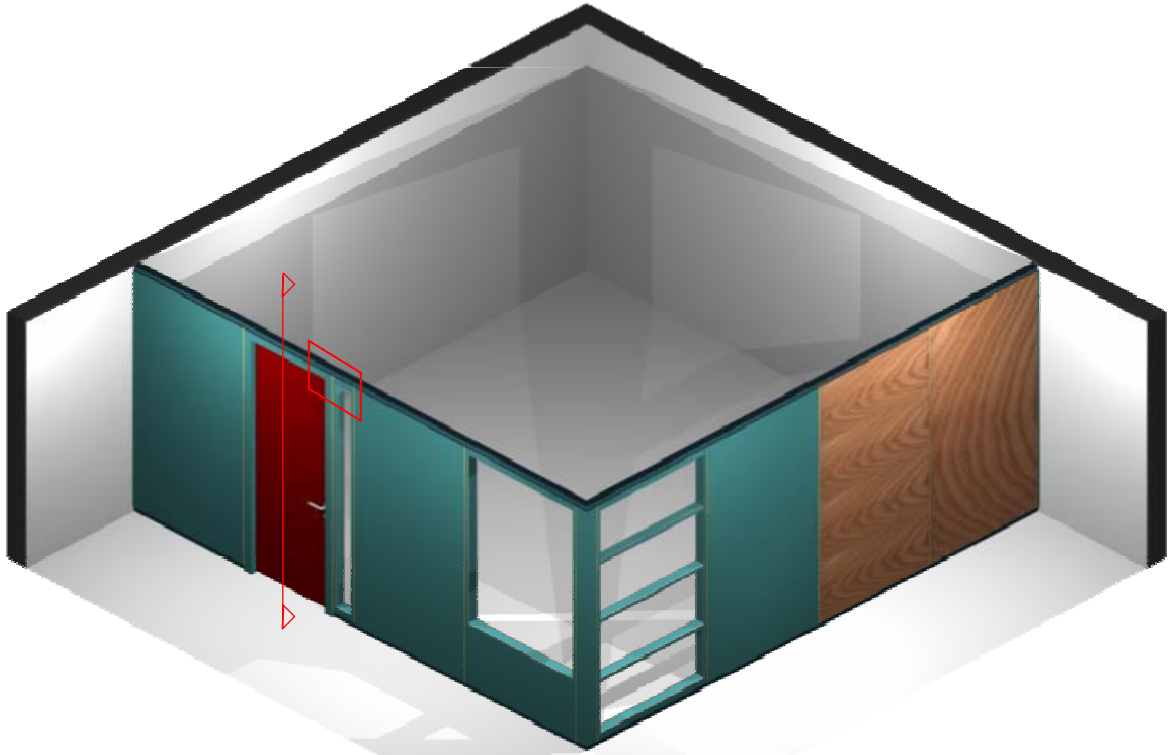

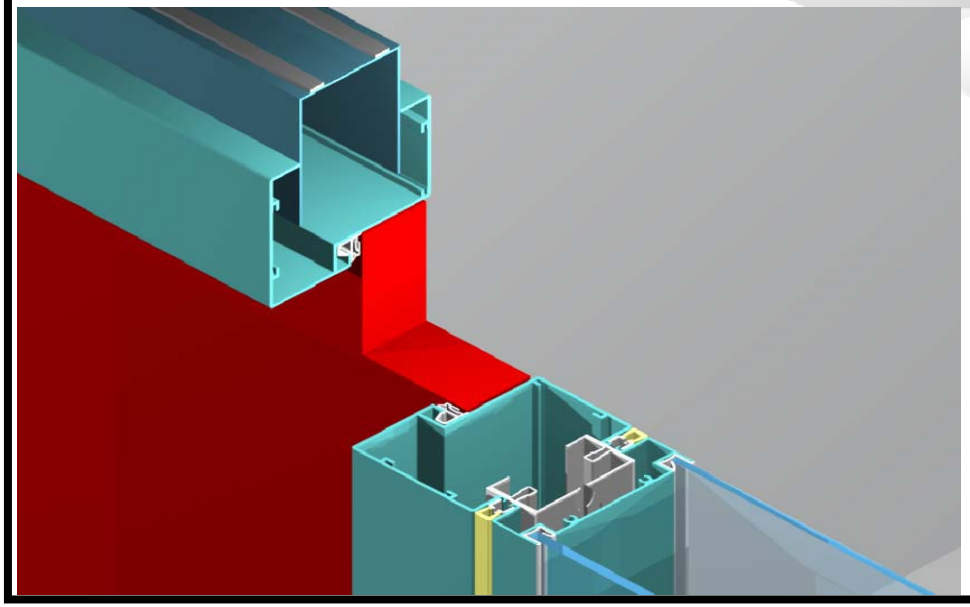

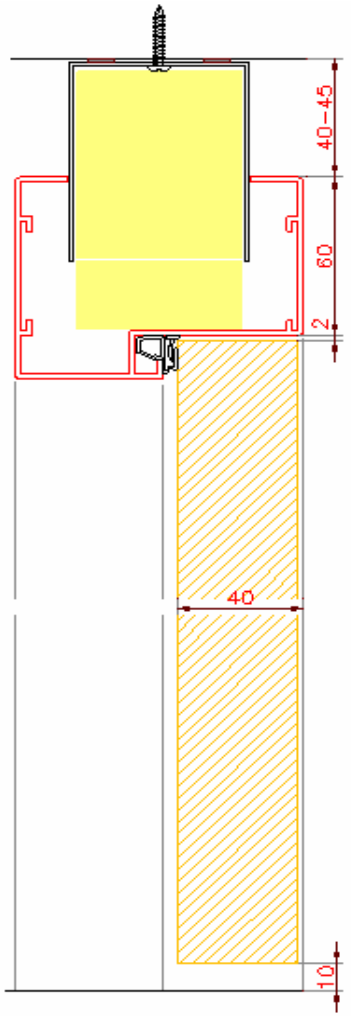

Cálculo Hoja de Puerta

IS

Cercos de Puerta

IS

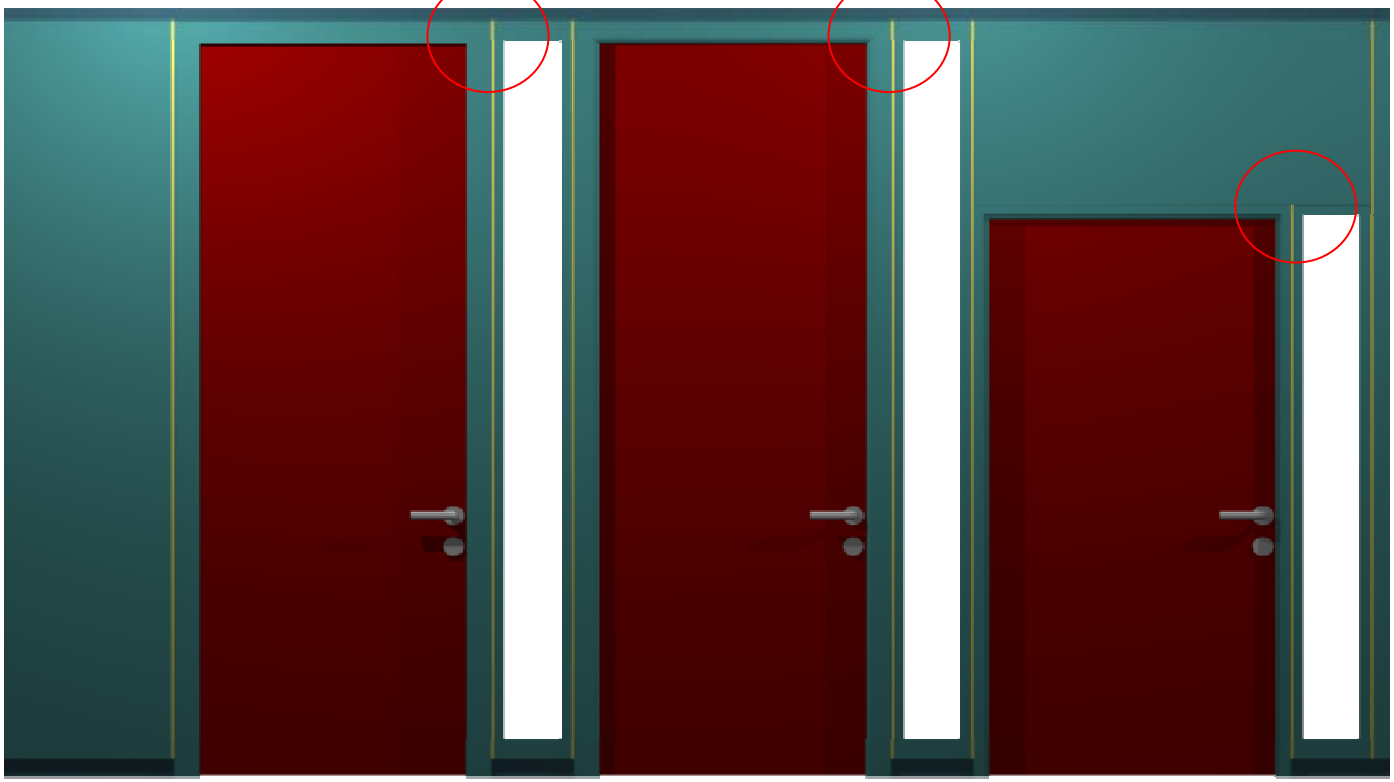

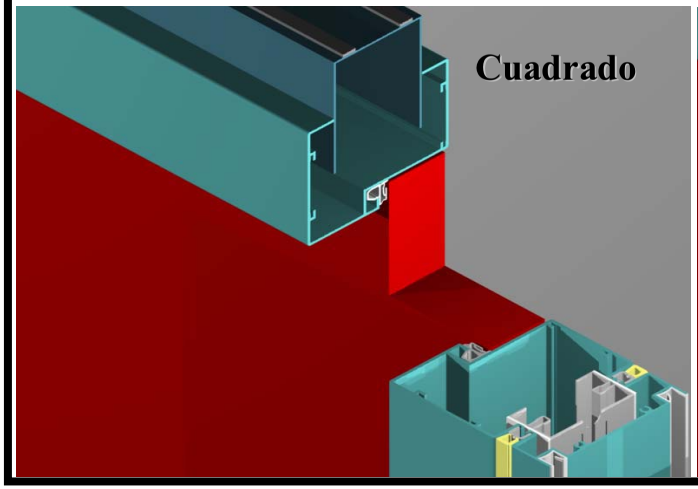

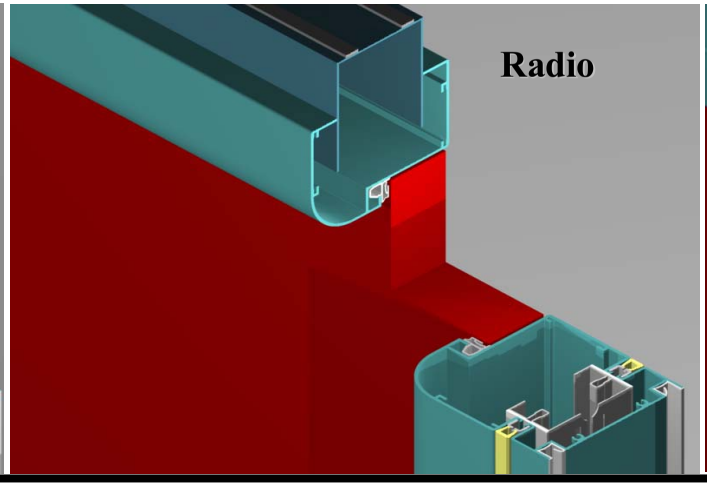

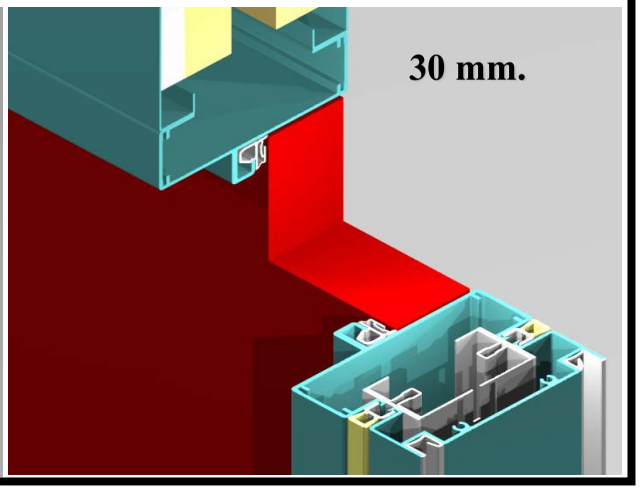

Perfil Remate

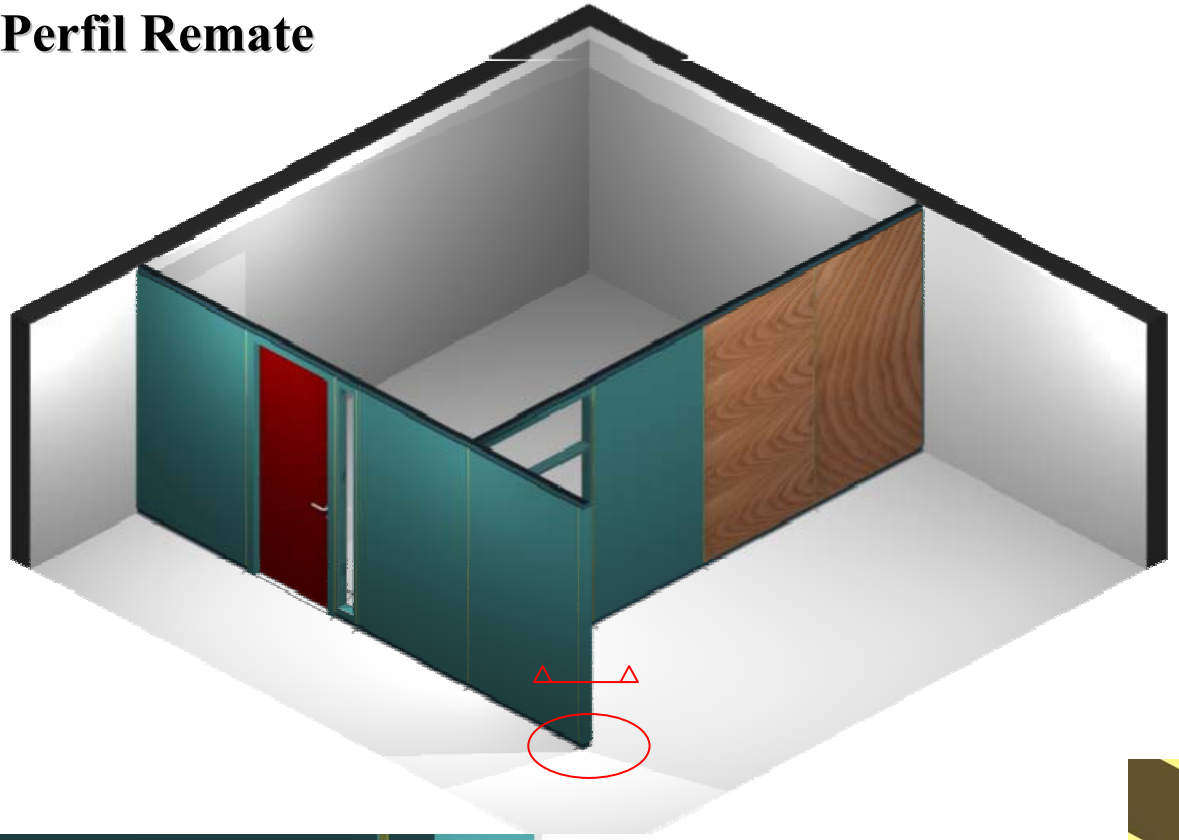

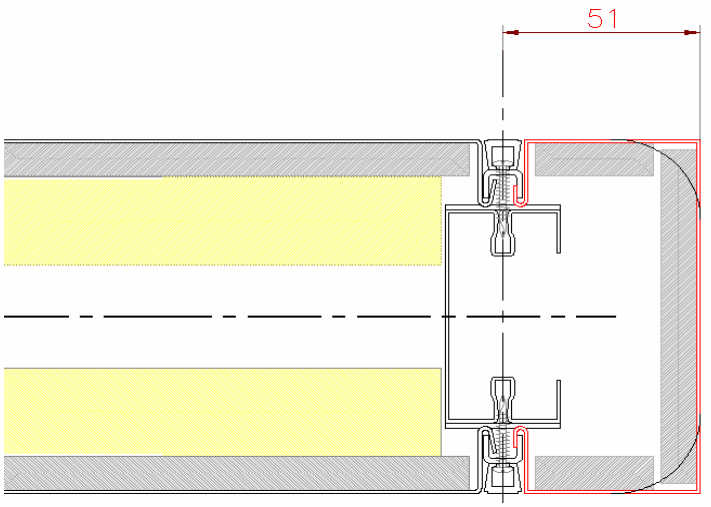

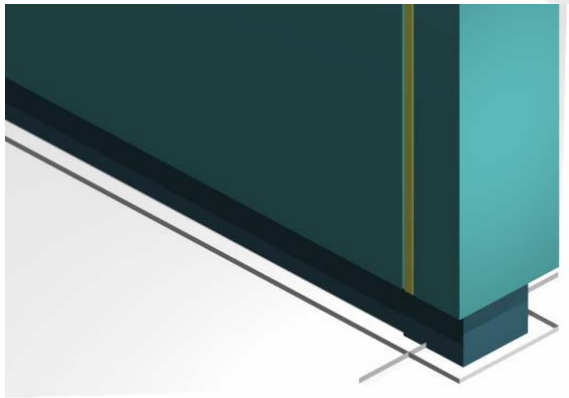

Tapa Rodapie/Rodatecho Remate

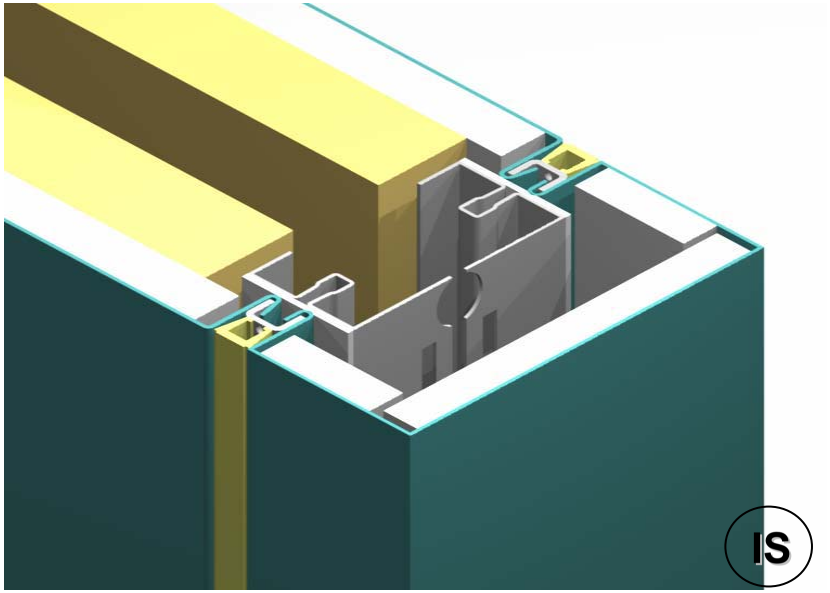

Perfil de Remate

Cuadrado

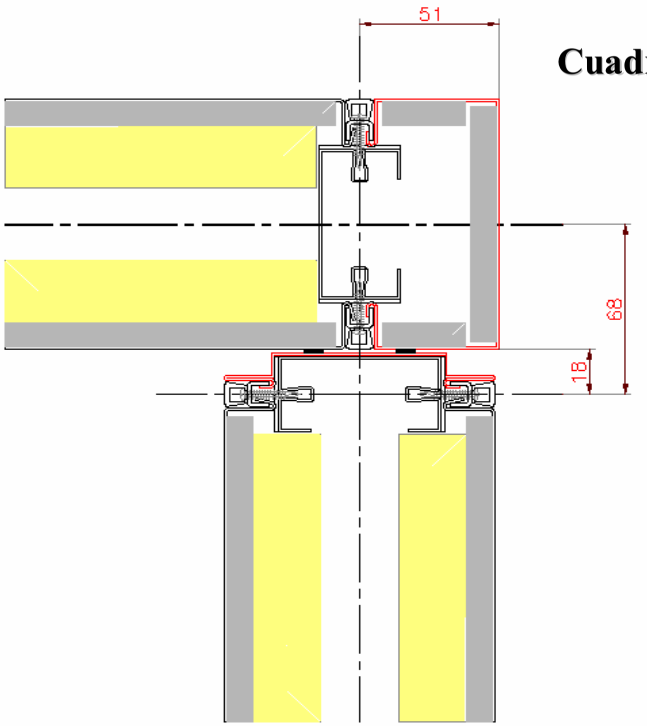

Cuadrado - Radio

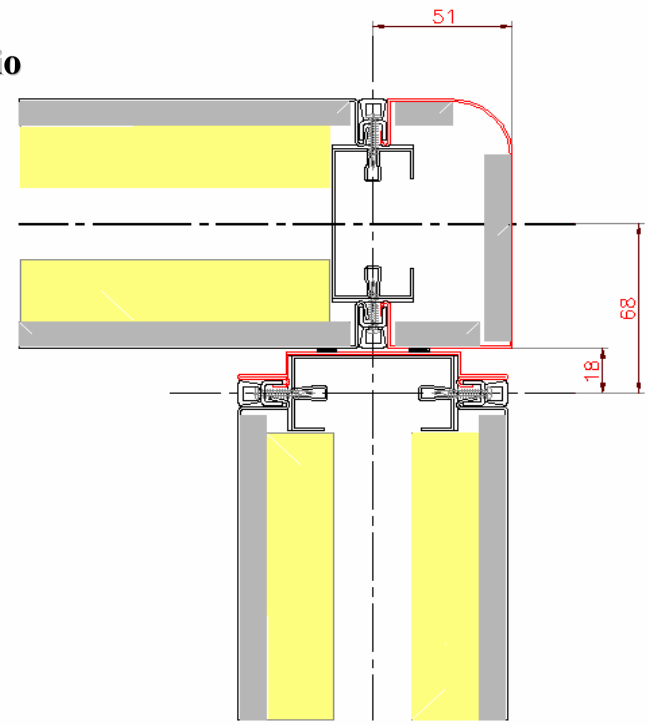

Radio - Radio

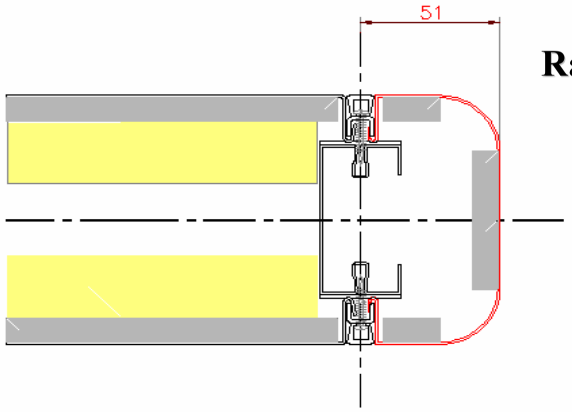

IS